метално чекмедже

VIONARO

Само 13 мм. Най-висококачествени материали.
Задвижен от плъзгачи Dynapro.

reddot award
winner

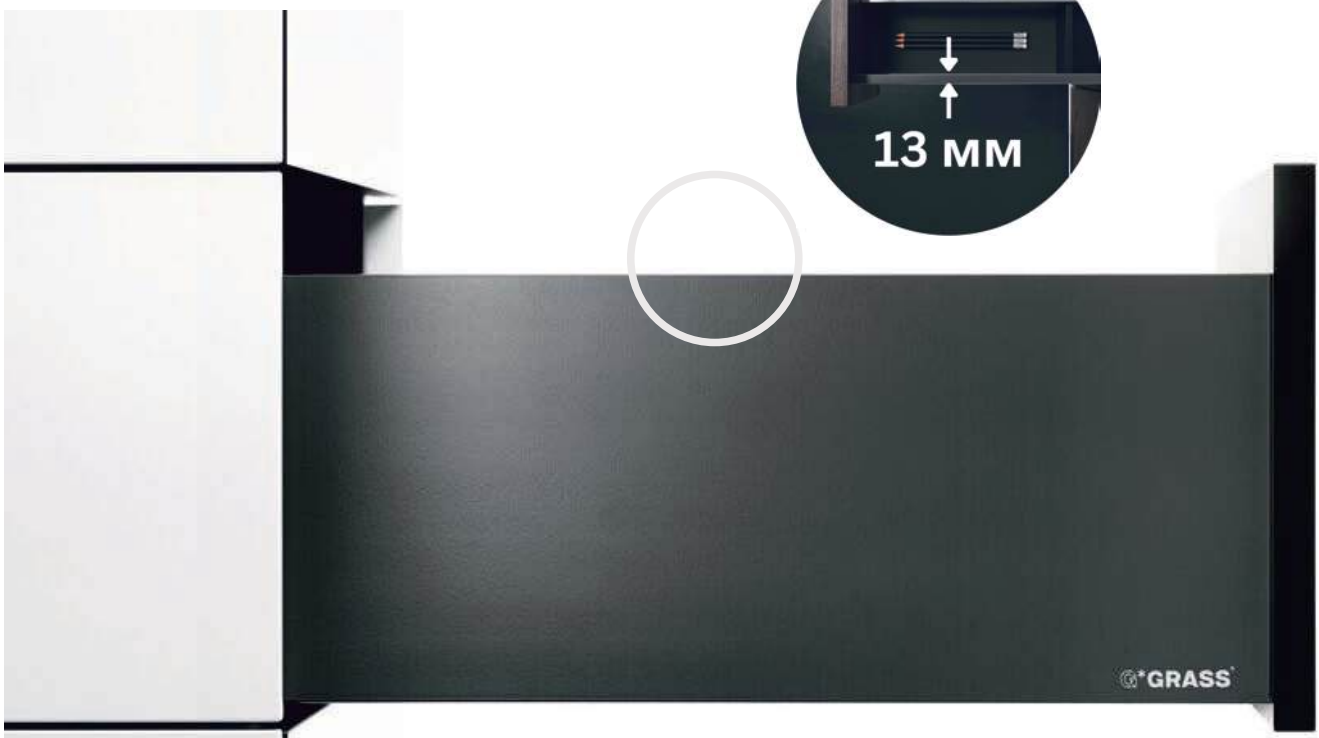

MADE IN AUSTRIA

КСХ-Хаджидимитров ЕООД
София 1839, кв. Враждебна,
ул. 3-та, № 4
02 943 45 34
office@obkov.com

www.obkov.com

KSH Hadzhidimitrov

GRASS

ОБЩ ПРЕГЛЕД

Елегантен, издръжлив, безшумен

Независимо дали става дума за кухнята, банята или всекидневната, тънката форма, финият дизайн и висококачественият материал на чекмеджето Vionaro превръщат корпусите ви в класика.

40 до 70 кг
Товароносимост

13 мм
Широчина на страница

3D/4D
Реглаж

H63/H89/H121/185/249
Височина на страница

Вътрешно чекмедже
Допълнителни системи

Бяло, Антрацит
Покритие

Soft-Close
Затваряне с плавно

Soft-Close Tipmatic
Отваряне с пуш и плавно затваряне

VIONARO ХАРАКТЕРИСТИКИ

Tipmatic Soft-Close (Пуш + плавно).

Модулът Tipmatic Soft-close се закрепва към стандартната плъзгаща система лесно без инструменти. Интегрираното регулиране на дълбочината и регулируемата сила на отваря правят Tipmatic soft-close най-доброто решени на пазара (виж повече на 8).

Задвижен от Dynapro.

Плъзгачите Dynapro са съвместими както с дървени, така и със стоманени чекмеджета Vionaro, като осигуряват гладко движение, стабилност и надеждна платформа за всички ваши нужди.

Пълна синхронизация на плъзгачите

Пълната синхоранизация означава, че релсите на двата плъзгача се движат в синхрон без релсите да се удрат една в друга. Това предотвъртява усукването на много широки чекмеджета, като умекотява и обезшумява движението.

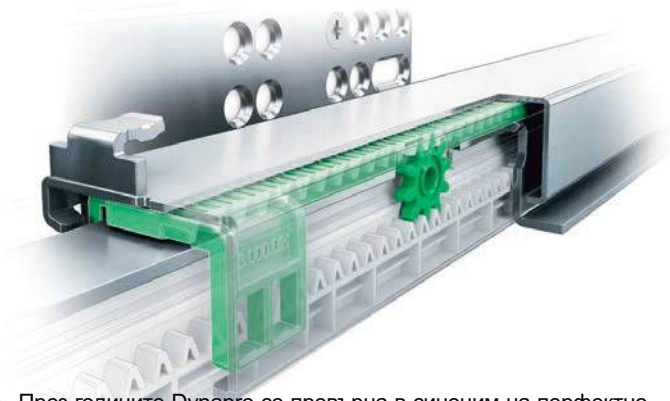

DP

През годините Dynapro се превърна в синоним на перфектно движение. Качеството, надеждността и стабилността са сред специалните характеристики на скрития плъзгач.

KSH Hadzhidimitrov

GRASS

Vionaro
Система чекмеджета

Vionaro - тънкият класически дизайн на бъдещето.

	Описание		Стр.
	Предимства и дизайн		6
	Tipmatic Soft-close - отваряне с пуш и плавно прибиране		8
	Vionaro Ценови лист		12
	Vionaro H63 • Изключително плитко чекмедже, за да се приспособи към ниска височина • 3-измерно регулиране (странично, височина, ъгъл на наклон) • 90° прави вътрешни и външни страни • Тънка 13 мм ширина на страниците на чекмеджето	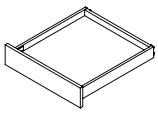	20
	Vionaro H89 • Практичното стандартно чекмедже за всяко приложение • 3-измерно регулиране (странично, височина, ъгъл на наклон) • 90° прави вътрешни и външни страни • Тънка 13 мм ширина на страниците на чекмеджето	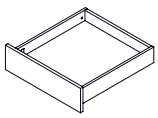	22
	Vionaro H121 • Елегантната междинна височина за специални приложения • 3-измерно регулиране (странично, височина, ъгъл на наклон) • 90° прави вътрешни и външни страни • Тънка 13 мм ширина на страниците на чекмеджето	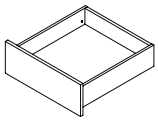	24
	Vionaro H185 • Висока, затворена страна на чекмеджето • 3-измерно регулиране (странично, височина, ъгъл на наклон) • 90° прави вътрешни и външни страни • Тънка 13 мм ширина на страниците на чекмеджето	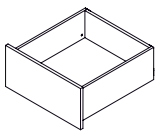	26
	Vionaro H249 • Изключително висока, затворена страна на чекмеджето за специален дизайн • 3-измерно регулиране (странично, височина, ъгъл на наклон) • 90° прави вътрешни и външни страни • Тънка 13 мм ширина на страниците на чекмеджето	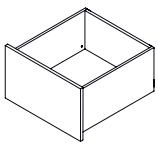	28
	Dynapro Soft-close Плъзгач с пълно изтегляне • Синхронизирано движение • Система за плавно затваряне • Отлични работни характеристики	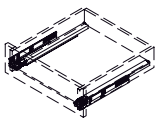	30
	Tipmatic Soft-close (Пуш с плавно) • Синхронизирано движение • Комбинира функцията Tipmatic (отваряне с пуш) с плавно затваряне • Отлични работни характеристики	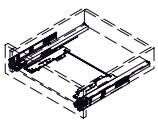	32

KSH Hadzhidimitrov

GRASS

	Описание		Стр.
	Dynapro плъзгачи за монтаж надъно • Монтаж върху основата на шкафа или рафта • Синхронизирано движение • Система за плавно затваряне	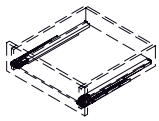	34
	Чело за вътрешно чекмедже Vionaro H89 • Изцяло алуминиев • Гладки вътрешни и външни страни осигуряват висококачествен външен вид	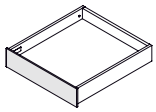	36
	Чело за вътрешно чекмедже Vionaro H185 • Изцяло алуминиев • Гладки вътрешни и външни страни осигуряват висококачествен външен вид	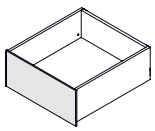	38
	Чело за стъкло за вътрешно чекмедже Vionaro H185 • Може да се постави стъкло или друг елемент • Елегантен дизайн • Малко части • Лесно за монтаж	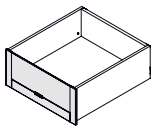	40
	Примери за приложение Чекмедже за мивка • Моля попитайте допълнително	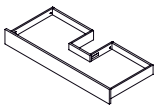	-
	Примери за приложение Чекмедже за мивка • Моля попитайте допълнително	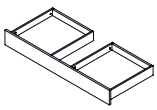	-
	Vionaro Техническа информация		42
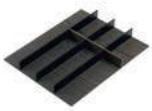	Разделители за ниски чекмеджета за Vionaro/Legrabox NL500 • V1 - за прибори за хранене и аксесоари • V2 - за кухненски инструменти и аксесоари • Специално покритие против надраскване за безопасна и дълготрайна употреба	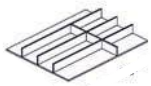	52
	Разделители за високи чекмеджета за Vionaro/Legrabox NL500 • V1-V7 - за чинии, тигани, тенджери и д.р. • Специално покритие против надраскване за безопасна и дълготрайна употреба		54
	Аксесоари • За ножове, фолиа, подправки и д.р. • Специално покритие против надраскване за безопасна и дълготрайна употреба	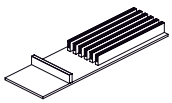	56

KSH Hadzhidimitrov

G*GRASS

5 височини на страниците

H63 **H89** **H121** **H185** **H249**

Стандартни Стандартни

ВЪТРЕШНО ЧЕКМЕДЖЕ

F8 панели за вътрешни чекмеджета.

Независимо дали ще изберете панела за H90 или високия панел за H185, тези елегантни панели ще паснат идеално в Vionaro.

ОРГАНИЗАЦИЯ

Съчетайте Vionaro с разделители за чекмедже

FIT Вижте повече на стр. 48

СТАБИЛИЗАТОР

Най-високите фронтове за модерна предна визия.

Интегрираният в страната на чекмеджето стабилизатор на фронта позволявамонтирането на високи фронтове до **780 мм.** - без да има нужда от рейлинг.

ПОКРИТИЯ

Стандартен цвят
Бяло

Стандартен цвят
Графит

*Цветовата палитра на Vionaro поставя нови стандарти по отношение на екологичните съображения. Чрез използването на екологично чисти високоефективни прахове и енергоспестяваща технология всяко отделно чекмедже осигурява по-голяма устойчивост. Всички повърхности на GRASS изпълняват и защитна функция- устойчиви на надраскване и на битови химикали.

СИСТЕМИ ЗА ОТВАРЯНЕ

Push-to-open

Отварянето чрез леко натискане и нежното плавно затваряне са оптимално съчетани в Tipmatic Soft-close.

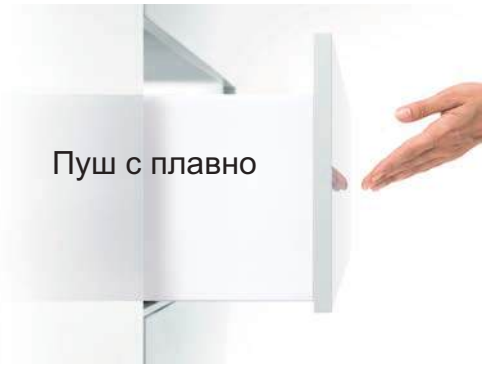

TIPMATIC SOFT-CLOSE

Едно устройство.
Всички теглови класове.

За разлика от други системи, Tipmatic Soft-close се справя с всички приложения за отрваряне с Push - независимо от теглото и размера на мебелния фронт.
Това е възможно благодарение на тристепенната регулируема сила на отваряне, която перфектно адаптира движението към съответното приложение.

Голяма зона на активиране.

Голямата зона на активиране гарантира най-висок комфорт при работа + синхронизация лост, който се щраква в Tipmatic директно отляво и отдясно.

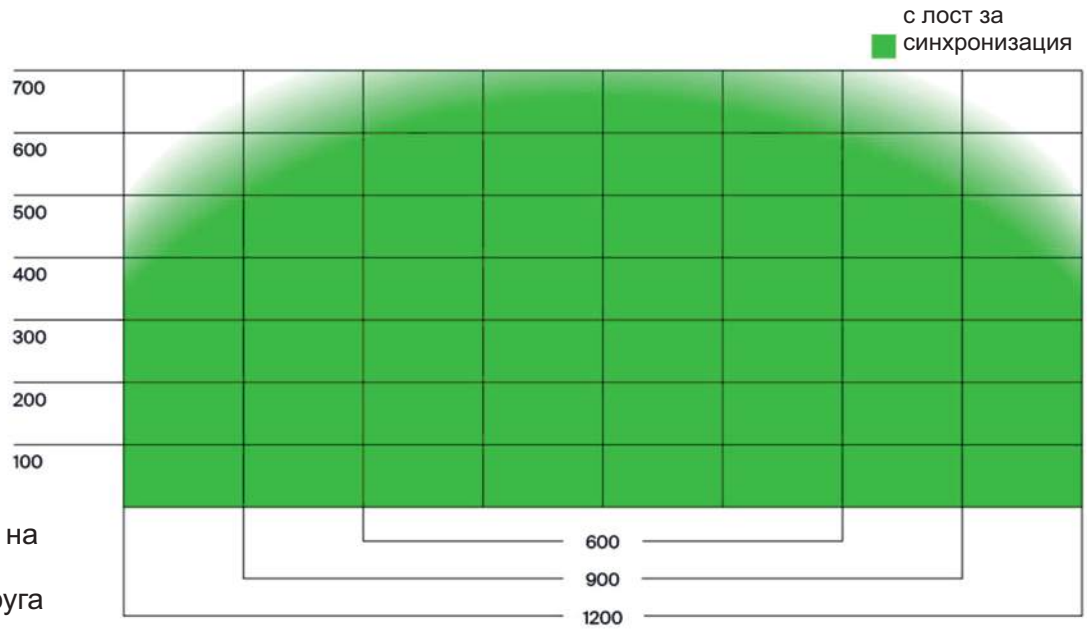

*Графиката показва зоната на активиране с лоста за синхронизация и предна фуга от 2,5 мм.

KSH Hadzhidimitrov

GRASS

Механично отваряне.

Отваряне с натискане и плавно затваряне без електроника.

3-степенно регулиране на силата на отваряне.

Едно устройство за отваряне (push-to-open) за всички приложения, независимо от теглото и размера на мебелния фронт.

Голяма зона на активиране.

Чрез добавянето на синхронизиращ лост е възможно безпогрешно активиране в почти цялата предна част.

Малка предна фуга от 2,5 мм.

Регулиране на дълбочината без инструменти.
Диапазон на регулиране -1/+3 мм..

Лесен монтаж на Tipmatic.

Tipmatic просто се закрепва към стандартната плъзгаща система и може да се монтира допълнително по всяко време.

Не е необходима механична обработка на долния панел.

Плоският дизайн на отварящия модул елиминира нуждата от механична обработка на долния панел.

Интелигентно решение.

Модулът Tipmatic Soft-close се закрепва към стандартната плъзгаща система и може лесно да се дооборудва. Заедно с интегрираното регулиране на дълбочината и регулируемата сила на отваряне това намалява сложността за съхранение. Звучи просто и е така.

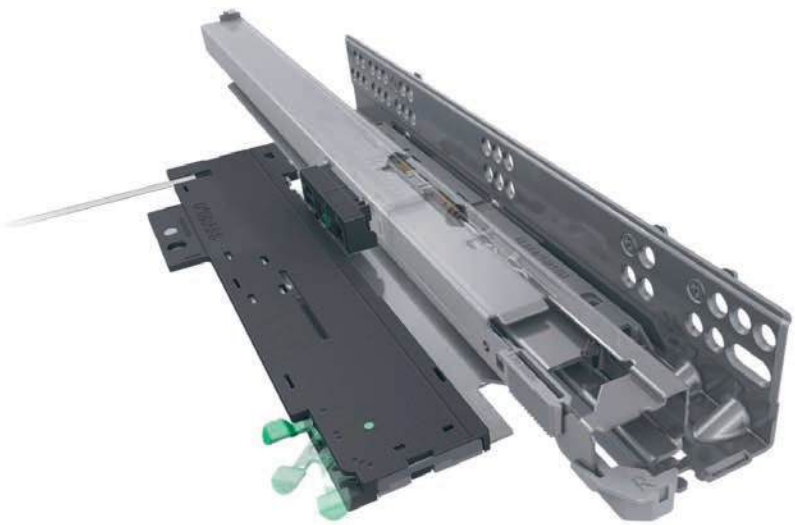

KSH Hadzhidimitrov
КСХ-Хаджидимитров ЕООД София, кв.Враждебна, ул. 3-та, 4 тел.: 02/ 943 45 34 www.obkov.com /e-mail: office@obkov.com

G*GRASS

Характеристики - VIONARO

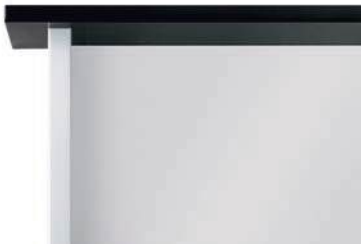

- 90˚ прави ъгли и страни
- Тънки страни с ширина 13 мм
- Интегрирано регулиране на височината, страната и наклона
- Сглобяване без инструменти
- Работи изцяло с Dynapro
- Максимална ширина на чекмеджето 120 см.
- Позволява монтирането на високи фронтове до **780 мм.** - без да има нужда от рейлинг.

Закрепване с дюбел
(10mm Ø)

Страничен регаж
±1.5mm

Освобождаване на предния панел

Регулиране на височината
+2.5mm / -1.5mm

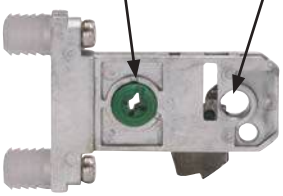

4D регулиране на дълбочината
опция за добавка (по поръчка)

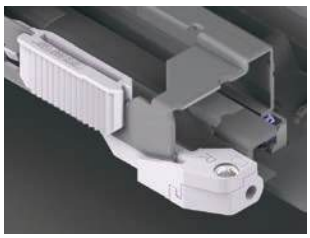

Скобите на плъзгача се свързват веднага с предното заключващо устройство при монтажа за максимална връзка между плъзгача на чекмеджето и предното заключващо устройство.

2 Стандартни Размера:
- 89 мм
- 185 мм

3 Специални Размера:
- 63 мм
- 121 мм
- 249 мм

KSH Hadzhidimitrov
КСХ-Хаджидимитров ЕООД София, кв.Враждебна, ул. 3-та, 4 тел.: 02/ 943 45 34 www.obkov.com /e-mail: office@obkov.com

G*GRASS

Характеристики - DYNAPRO

- Устойчивите на износване ролки осигуряват тиха и прецизна работа
- Лесно отваряне с ниска сила на издърпване
- Поддържаща ролка за еднаква височина на челото на чекмеджето
- 40 кг. динамично натоварване
- Плъзгачите Dynapro са взаимозаменяеми с чекмеджета Vionaro и дървени чекмеджета
- Пълно изтегляне с плавно затваряне
- Вграденият течен амортисьор предлага най-новата технология за затваряне

Възможност за регулиране на дълбочината
+4.5mm

Вграден амортисьор
предлага най-новата технология на затваряне.

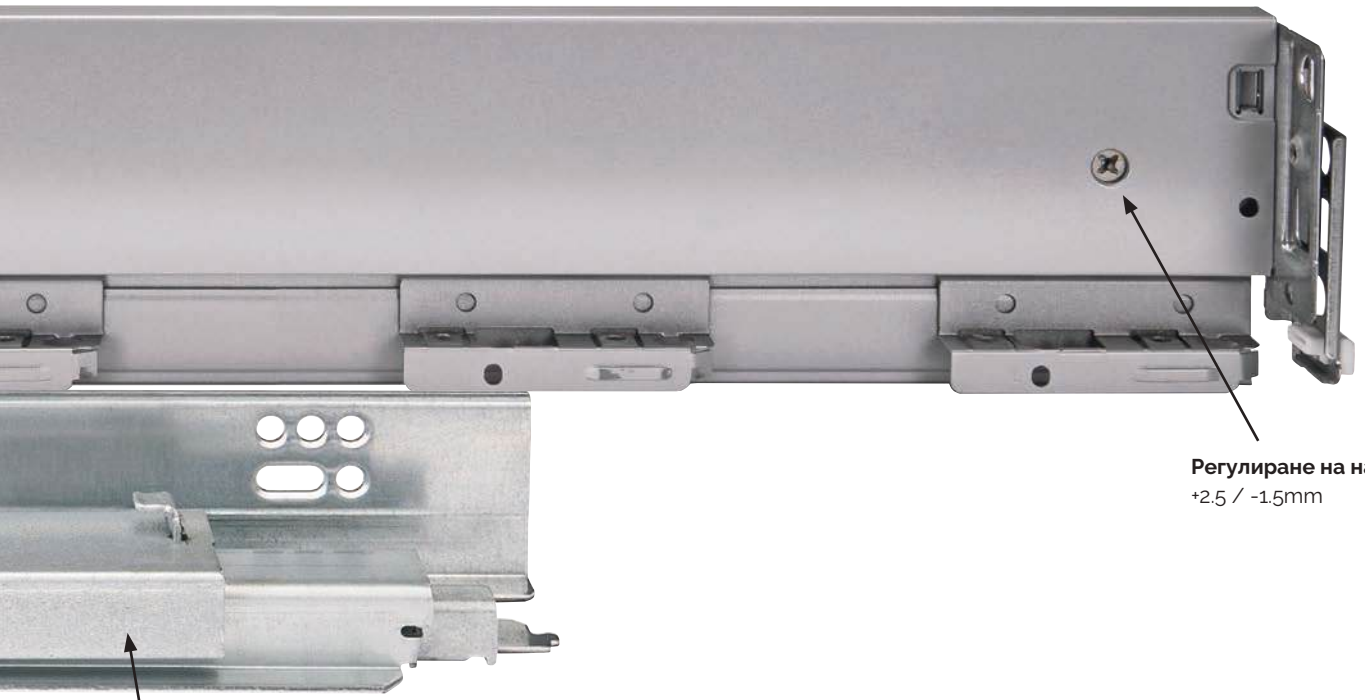

Регулиране на наклона
+2.5 / -1.5mm

Устойчиви на износване найлонови ролки
гарантират плавно и равномерно движение

Tipmatic Push-to-open
с плавно затваряне

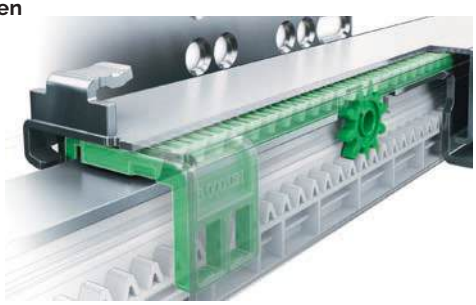

Синхронизация
Синхронизацията на Dynapro позволява на чекмеджетата да се движат тихо и без никакво съпротивление.

KSH Hadzhidimitrov
КСХ-Хаджидимитров ЕООД София, кв.Враждебна, ул. 3-та, 4 тел.: 02/ 943 45 34 www.obkov.com /e-mail: office@obkov.com

G*GRASS

Vionaro ценови лист

Vionaro H63 Графит

Информация за монтаж на стр.:

- 3D реглаж
- 40 кг. товароносимост
- Може да се добави Пуш с плавно

Чертеж

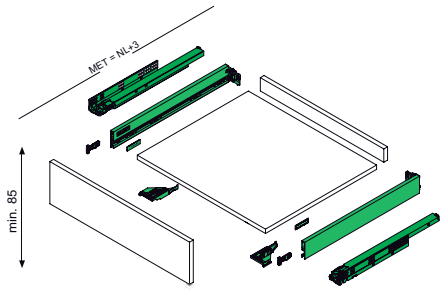

Описание

Vionaro чекмедже H63 с плавно затваряне
Комплектът включва:

1. 2 х страници на чекмеджето
2. 2 х плъзгачи Dynapro (Soft-close)
3. 2х крепежни елементи (държачи, капачки, щипки)

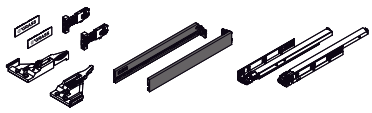

NL	Код	Цени с ДДС.	
400			
450			
500	**003-V13.ANT.DP.FE.SC.H63.500.40.3D**	162,22 лв	82,95 €
550			

Vionaro H63 Бяло

Информация за монтаж на стр.:

- 3D реглаж
- 40 кг. товароносимост
- Може да се добави Пуш с плавно

Чертеж

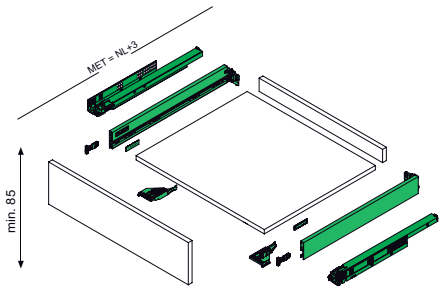

Описание

Vionaro чекмедже H63 с плавно затваряне
Комплектът включва:

1. 2 х страници на чекмеджето
2. 2 х плъзгачи Dynapro (Soft-close)
3. 2х крепежни елементи (държачи, капачки, щипки)

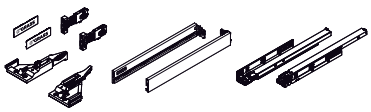

NL	Код	Цени с ДДС.	
400			
450			
500	**003-V13.WH.DP.FE.SC.H63.500.40.3D**	162,22 лв	82,95 €
550			

Vionaro H89 Графит

Информация за монтаж на стр.:

- 3D реглаж
- 40 кг. товароносимост
- Може да се добави Пуш с плавно

Чертеж

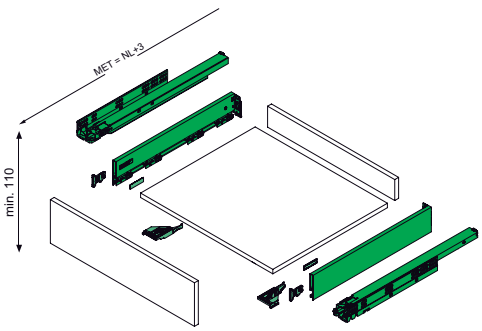

Описание

Vionaro чекмедже H89 с плавно затваряне
Комплектът включва:

1. 2 х страници на чекмеджето H89
2. 2 х плъзгачи Dynapro (Soft-close)
3. 2х крепежни елементи (държачи, капачки, щипки)

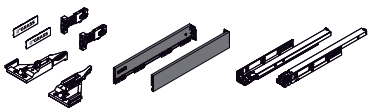

NL	Код	Цени с ДДС.	
270			
300			
350	**003-V13.ANT.DP.FE.SC.H89.350.40.3D**	108,30 лв	55,38 €
400			
450	**003-V13.ANT.DP.FE.SC.H89.450.40.3D**	105,30 лв	53,85 €
500	**003-V13.ANT.DP.FE.SC.H89.500.40.3D**	108,40 лв	55,43 €
550			
600			
650			

*Всички размери, в които няма кодове се предлагат с поръчка

KSH Hadzhidimitrov
КСХ-Хаджидимитров ЕООД София, кв.Враждебна, ул. 3-та, 4 тел.: 02/ 943 45 34 www.obkov.com /e-mail: office@obkov.com

G*GRASS

Vionaro ценови лист

Vionaro H89 Бяло

Информация за монтаж на стр.:

- 3D реглаж
- 40 кг. товароносимост
- Може да се добави Пуш с плавно

Чертеж

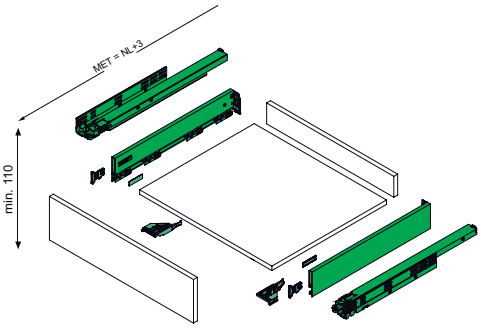

Описание

Vionaro чекмедже H89 с плавно затваряне
Комплектът включва:
1. 2 х страници на чекмеджето H89
2. 2 х плъзгачи Dynapro (Soft-close)
3. 2х крепежни елементи (държачи, капачки, щипки)

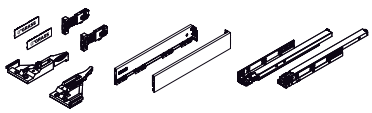

NL	Код	Цени с ДДС.	
270			
300			
350	**003-V13.WH.DP.FE.SC.H89.350.40.3D**	89,70 лв	45,87 €
400	**003-V13.WH.DP.FE.SC.H89.400.40.3D**	89,70 лв	45,87 €
450	**003-V13.WH.DP.FE.SC.H89.450.40.3D**	91.55 лв	46,81 €
500	**003-V13.WH.DP.FE.SC.H89.500.40.3D**	103,30 лв	52,82 €
550			
600			
650			

Vionaro H121 Графит

Информация за монтаж на стр.:

- 3D реглаж
- 40 кг. товароносимост
- Може да се добави Пуш с плавно

Чертеж

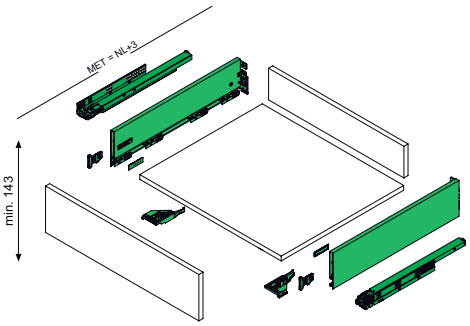

Описание

Vionaro чекмедже H121 с плавно затваряне
Комплектът включва:
1. 2 х страници на чекмеджето
2. 2 х плъзгачи Dynapro (Soft-close)
3. 2х крепежни елементи (държачи, капачки, щипки)

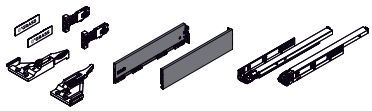

NL	Код	Цени с ДДС.	
350			
400			
450			
500	**003-V13.ANT.DP.FE.SC.H121.500.40.3D**	109,90 лв	56,20 €
550			

Vionaro H121 Бяло

Информация за монтаж на стр.:

- 3D реглаж
- 40 кг. товароносимост
- Може да се добави Пуш с плавно

Чертеж

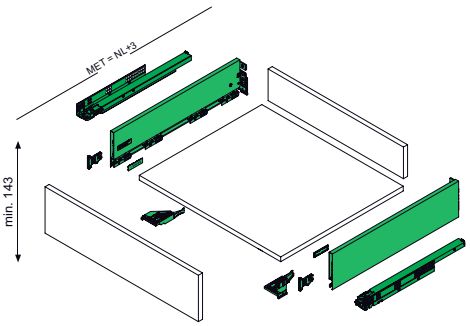

Описание

Vionaro чекмедже H121 с плавно затваряне
Комплектът включва:
1. 2 х страници на чекмеджето
2. 2 х плъзгачи Dynapro (Soft-close)
3. 2х крепежни елементи (държачи, капачки, щипки)

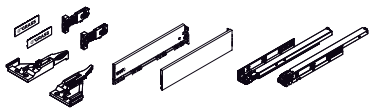

NL	Код	Цени с ДДС.	
350			
400			
450			
500	**003-V13.WH.DP.FE.SC.H121.500.40.3D**	109,90 лв	56,20 €
550			

*Всички размери, в които няма кодове се предлагат с поръчка

KSH Hadzhidimitrov
КСХ-Хаджидимитров ЕООД София, кв.Враждебна, ул. 3-та, 4 тел.: 02/ 943 45 34 www.obkov.com /e-mail: office@obkov.com

G*GRASS

Vionaro ценови лист

Vionaro H185 Графит

Информация за монтаж на стр.:

- 3D реглаж
- 40 кг. товароносимост
- Може да се добави Пуш с плавно

Чертеж

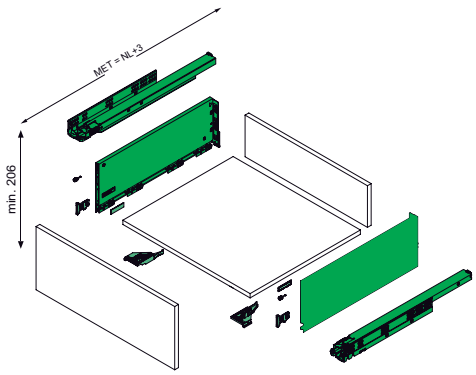

Описание

Vionaro чекмедже H185 с плавно затваряне
Комплектът включва:

1. 2 х страници на чекмеджето H185
2. 2 х плъзгачи Dynapro (Soft-close)
3. 2х крепежни елементи
   (държачи, капачки, щипки предни стабилизатори)

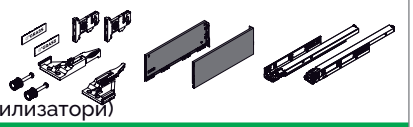

NL	Код	Цени с ДДС.	
270			
300			
350			
400			
450	**003-V13.ANT.DP.FE.SC.H185.450.40.3D**	114,10 лв	58,35 €
500	**003-V13.ANT.DP.FE.SC.H185.500.40.3D**	130,40 лв	66,70 €
550			
600			
650			

Vionaro H185 Бяло

Информация за монтаж на стр.:

- 3D реглаж
- 40 кг. товароносимост
- Може да се добави Пуш с плавно

Чертеж

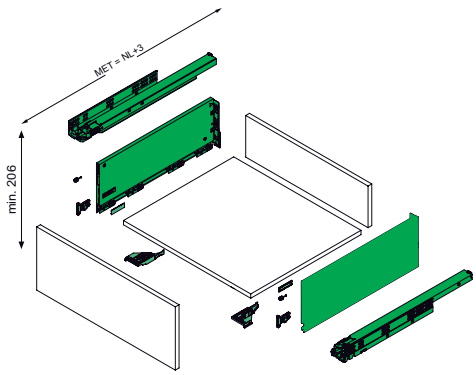

Описание

Vionaro чекмедже H185 с плавно затваряне
Комплектът включва:

1. 2 х страници на чекмеджето H185
2. 2 х плъзгачи Dynapro (Soft-close)
3. 2х крепежни елементи
   (държачи, капачки, щипки предни стабилизатори)

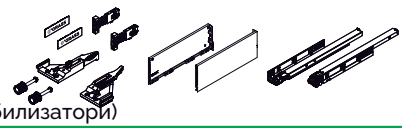

NL	Код	Цени с ДДС.	
270			
300			
350			
400			
450	**003-V13.WH.DP.FE.SC.H185.450.40.3D**	114,30 лв	58,35 €
500	**003-V13.WH.DP.FE.SC.H185.500.40.3D**	116,30 лв	59,47 €
550			
600			
650			

Vionaro H249 Графит

Информация за монтаж на стр.:

- 3D реглаж
- 40 кг. товароносимост
- Може да се добави Пуш с плавно

Чертеж

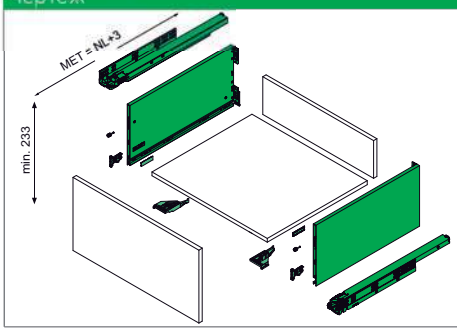

Описание

Vionaro чекмедже H249 с плавно затваряне
Комплектът включва:

1. 2 х страници на чекмеджето
2. 2 х плъзгачи Dynapro (Soft-close)
3. 2х крепежни елементи
   (държачи, капачки, щипки предни стабилизатори)

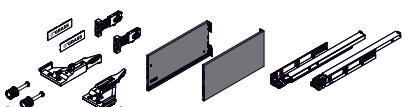

NL	Код	Цени с ДДС.	
450			
500	**003-V13.ANT.DP.FE.SC.H249.500.40.3D**	181,20 лв	92,66 €
550			
600			

*Всички размери, в които няма кодове се предлагат с поръчка

KSH Hadzhidimitrov
КСХ-Хаджидимитров ЕООД София, кв.Враждебна, ул. 3-та, 4 тел.: 02/ 943 45 34 www.obkov.com /e-mail: office@obkov.com

G*GRASS

Vionaro ценови лист

Vionaro H249 Бяло

Информация за монтаж на стр.:

Чертеж

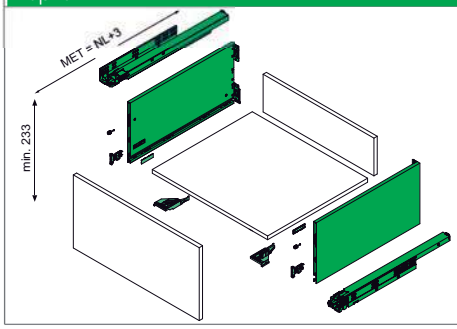

Описание

Vionaro чекмедже H249 с плавно затваряне
Комплектът включва:

1. 2 х страници на чекмеджето
2. 2 х плъзгачи Dynapro (Soft-close)
3. 2х крепежни елементи
   (държачи, капачки, щипки предни стабилизатори)

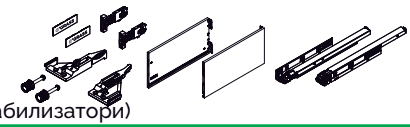

NL	Код	Цени с ДДС.	
450			
500	**003-V13.WH.DP.FE.SC.H249.500.40.3D**	181,20 лв	92,66 €
550			
600			

Tipmatic Soft-Close (Пуш с плавно)

Информация за монтаж на стр.:

Чертеж

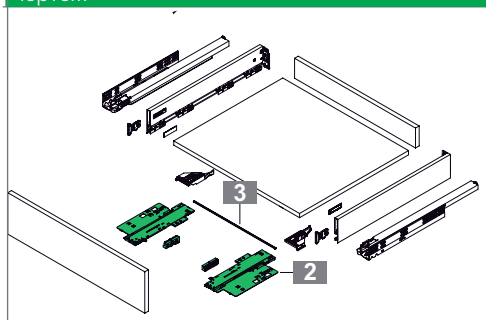

Описание

2 **Dynapro Tipmatic Soft-close**
К-т: Апарат и активатор,
по един от всеки ляв/десен

	Монтаж	Код	Цени с ДДС.	
	За закопчаване	**003-F134134420**	49,58 лв	25,35 €

3 **Синхронизиращ лост**
На брой: За рязане по размер
(ако чекмеджето е >500 мм)

KB	Дължина на синхронния лост	Код	Цени с ДДС.	
1200	952	**003-f134109410**	7,60 лв	3,89 €

Dynapro плъзгачи долно водене (монтаж на дъно)

Информация за монтаж на стр.:

Чертеж

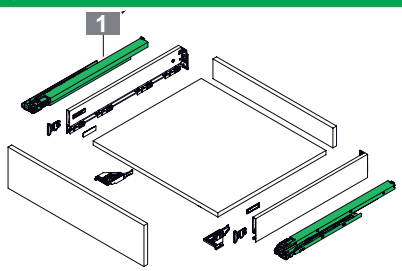

Описание

1 **Плъзгач Dynapro 40 kg с плавно затваряне**
за монтаж на дъно/рафт

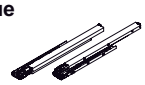

NL	40 kg Ляв + Десен	Цени с ДДС.		
400	**003-f130107878**	67.94 лв	34,74 €	
450	**003-f130107884**	69.44 лв	35,51 €	
500	**003-f130107890**	70.68 лв	36,14 €	
550	**003-f130107893**	86.05 лв	44,00 €	

При поръчка на плъзгачи с монтаж на дъно, моля изберете отделно страници и крепежи!

Вижте стр. 20-31 за съставни елементи

*Всички размери, в които няма кодове се предлагат с поръчка

KSH Hadzhidimitrov
КСХ-Хаджидимитров ЕООД София, кв.Враждебна, ул. 3-та, 4 тел.: 02/ 943 45 34 www.obkov.com /e-mail: office@obkov.com

G*GRASS

NOVA PRO ONE ценови лист

Vionaro H89 вътрешно чекмедже - Антрацит

Информация за монтаж на стр.:

Чертеж

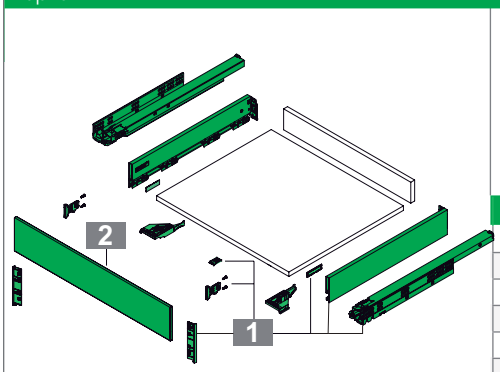

Описание

1 **Vionaro к-т за вътрешно чекмедже H89 с плавно затваряне**
Комплектът включва:
2 х страници на чекмеджето H89
2 х плъзгачи Dynapro (Soft-close)
2х крепежни елементи
(капачки, конектор за чело към дъно, държачи, щипки, винтове)

f8 Панел H89 **се поръчва отделно!**

NL	Код	Цена
300		
350		
400		
450	**003-V13.ANT.DP.FE.SC.H89.450.40.3D.IN**	109,34 лв 55,91 €
500	**003-V13.ANT.DP.FE.SC.H89.500.40.3D.IN**	112,61 лв 57,58 €
550		
600		
650		

2 **Vionaro Панел за вътрешно чекмедже H89 за рязане по дължина**

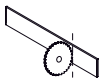

L	Антрацит	Цена
1160	**003-f136120538**	95,30 лв 48,73 €

Vionaro H185 вътрешно чекмедже - Антрацит

Информация за монтаж на стр.:

Чертеж

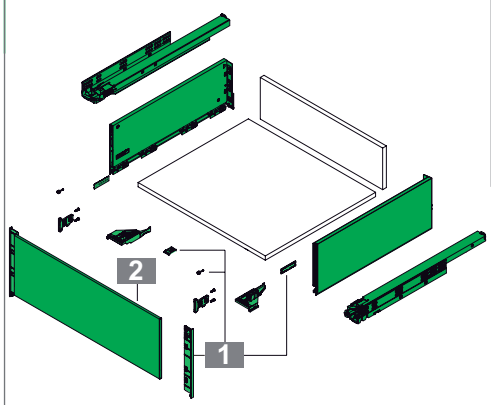

Описание

1 **Vionaro чекмедже H185 с плавно затваряне**
Комплектът включва:
2 х страници на чекмеджето H185
2 х плъзгачи Dynapro (Soft-close)
2х крепежни елементи
(капачки, конектор за чело към дъно, държачи, щипки, винтове щипки предни стабилизатори)

f8 Панел H185 **се поръчва отделно!**

NL	Код	Цена
300		
350		
400		
450	**003-V13.ANT.DP.FE.SC.H185.450.40.3D.IN**	122,65 лв 62,71 €
500	**003-V13.ANT.DP.FE.SC.H185.500.40.3D.IN**	138,04 лв 70,58€
550		
600		
650		

2 **f8 Панел H186 за рязане по дължина - 1160мм**

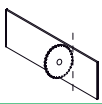

L	Антрацит	Цена
1160	**003-F136120539**	144,80 лв 74,04 €

Захващане за вътрешно чекмедже

Захващане за вътрешно чекмедже
Елемент: Комплект за захващане на вътрешно чекмедже и винтове с диаметър. 3,5 х 15 мм (х2)

	Бяло	Антрацит	Сиво	Цена
	003-F102132043	**003-F102109714**	**003-F102132042**	29,80 лв 15,24 €

*Всички размери, в които няма кодове се предлагат с поръчка

KSH Hadzhidimitrov
КСХ-Хаджидимитров ЕООД София, кв.Враждебна, ул. 3-та, 4 тел.: 02/ 943 45 34 www.obkov.com /e-mail: office@obkov.com

G*GRASS

NOVA PRO ONE ценови лист

Vionaro H89 вътрешно чекмедже - Бяло

Информация за монтаж на стр.:

Чертеж

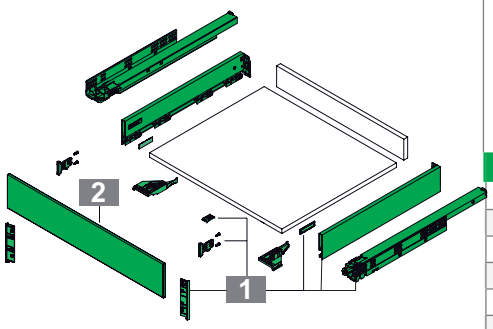

Описание

1 **Vionaro к-т за вътрешно чекмедже H89 с плавно затваряне**
Комплектът включва:
2 х страници на чекмеджето H89
2 х плъзгачи Dynapro (Soft-close)
2х крепежни елементи
(капачки, конектор за чело към дъно, държачи, щипки, винтове)

f8 Панел H89 **се поръчва отделно!**

NL	Код	Цена
300		
350	**003-V13.WH.DP.FE.SC.H89.350.40.3D.IN**	97,18 лв 49,69 €
400	**003-V13.WH.DP.FE.SC.H89.400.40.3D.IN**	97,18 лв 49,69 €
450	**003-V13.WH.DP.FE.SC.H89.450.40.3D.IN**	98,90 лв 50,57 €
500	**003-V13.WH.DP.FE.SC.H89.500.40.3D.IN**	110,03 лв 56,26 €
550		
600		
650		

2 **Vionaro Панел за вътрешно чекмедже H89 за рязане по дължина**

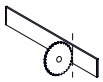

L	Антрацит	Цена
1160	**003-f136120538**	95,30 лв 48,73 €

Vionaro H185 вътрешно чекмедже - Бяло

Информация за монтаж на стр.:

Чертеж

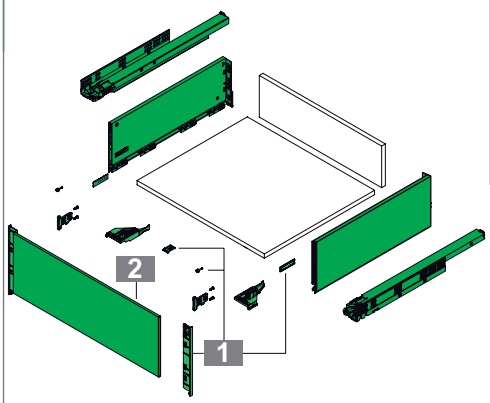

Описание

1 **Vionaro чекмедже H185 с плавно затваряне**
Комплектът включва:
2 х страници на чекмеджето H185
2 х плъзгачи Dynapro (Soft-close)
2х крепежни елементи
(капачки, конектор за чело към дъно, държачи, щипки, винтове щипки предни стабилизатори)

f8 Панел H185 **се поръчва отделно!**

NL	Код	Цена
300		
350		
400		
450		
500		
550		
600		
650		

2 **f8 Панел H186 за рязане по дължина - 1160мм**

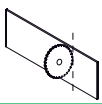

L	Бяло	Цена
1160	**f136120589**	-,-- лв -,-- €

Захващане за вътрешно чекмедже

Захващане за вътрешно чекмедже
Елемент: Комплект за захващане на вътрешно чекмедже и винтове с диаметър. 3,5 х 15 мм (х2)

	Бяло	Антрацит	Сиво	Цена
	003-F102132043	**003-F102109714**	**003-F102132042**	29,80 лв 15,24 €

KSH Hadzhidimitrov
КСХ-Хаджидимитров ЕООД София, кв.Враждебна, ул. 3-та, 4 тел.: 02/ 943 45 34 www.obkov.com /e-mail: office@obkov.com

G*GRASS

Vionaro ценови лист

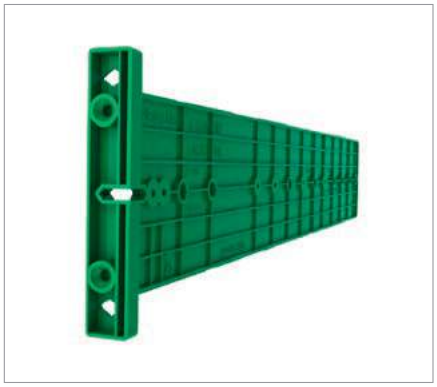

Шаблон за разпробиване на шкаф за плъзгач Dynapro

- За използване със свредло за разпробиване **F146035692**

Продукт	Код	Цена	
Шаблон за разпробиване	003-**F146**101**348**	30.90 лв	15,80 €

Комплект шаблони за разпробиване на чело Vionaro

- За прецизно централно пробиване на отвори за чело

За продукт	Код	Цена	
Vionaro H63 Vionaro H89 Vionaro H121 Vionaro H185 Vionaro H249	003-**F146**100**545**	36.00 лв	18,41 €

Свредло за разпробиване по шаблон

- Свредлото се използва за предварително пробиванедупки за винтове за ПДЧ

Диаметър	Код	Цена	
3.5 mm	**003-f146**035**692**	117.68 лв	60,18 €

Инструмент за набиване на фиксатори за чело за Vionaro 185 мм и 249 мм

	Код	Цена	
	003-**F146**083**271**	176.00 лв	90,00 €

KSH Hadzhidimitrov
КСХ-Хаджидимитров ЕООД София, кв.Враждебна, ул. 3-та, 4 тел.: 02/ 943 45 34 www.obkov.com /e-mail: office@obkov.com

G*GRASS

Vionaro ценови лист

Sensomatic електромеханичната система за отваряне

Чертеж

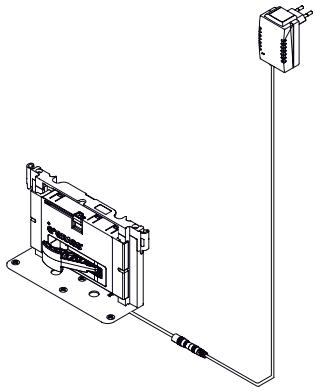

Описание

Sensomatic сет
Комплектът включва:
Задвижващ блок, монтажен комплект, захранващ блок с щепсел, преден буфер

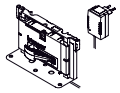

Сет Код	Цени с ДДС.		
003-F121100983	403,50 лв	206,30 €	

KSH Hadzhidimitrov
КСХ-Хаджидимитров ЕООД София, кв.Враждебна, ул. 3-та, 4 тел.: 02/ 943 45 34 www.obkov.com /e-mail: office@obkov.com

G*GRASS

Vionaro H63

- Пълна синхронизация на водачи за безшумно движение и без усукване
- 3D и 4D реглаж
- Интегрирано регулиране на страната, височината и ъгъла на наклона - 3D
- Опционално регулиране на дълбочината - 4D (по поръчка)
- 90° прави вътрешни и външни страни
- 13 мм ширина на страниците на чекмеджето
- Монтаж на чело без инструменти
- Без обработка на дъно и гръб
- 40 кг. товароносимост
- Може да се добави Пуш с плавно

Забележка:

- Препоръчителен държач за чело при модул 600 мм и повече

ИНФОРМАЦИЯ ЗА ПОРЪЧКА

1 Vionaro V13 чекмедже H63 графит

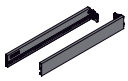

	Графит			
NL	Лява + Дясна			
400				
450	**f135106024**			
500	**003-f135106030**			
550	**f135106036**			

1 Vionaro V13 чекмедже H63 бяло

	Бял			
NL	Лява + Дясна			
400				
450	**f135106224**			
500	**F135120633**			
550	**f135106236**			

2 Аксесоари Vionaro за H89/H121: държачи, капачки, щипки

Монтаж	Графит	Бяло	
Винтове (excl.)	**003-f136101004**	**003-f136101005**	

3 Dynapro Soft-Close плъзгачи с плавно

Страница: 28

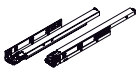

ПРЕПРАТКИ КЪМ СТРАНИЦИ

Съдържание	4	Плъзгачи Dynapro (плавно,пуш)	28	Разделители за чекмедже	48
Ценови лист	12	Вътрешно чекмедже	34		
Страници Vionaro	18	Тех. информация	40		

KSH Hadzhidimitrov
КСХ-Хаджидимитров ЕООД София, кв.Враждебна, ул. 3-та, 4 тел.: 02/ 943 45 34 www.obkov.com /e-mail: office@obkov.com

G*GRASS

Vionaro H63

ИНФОРМАЦИЯ ЗА МОНТАЖ

Всички размери са в милиметри

Размери за монтаж на лицевия панел

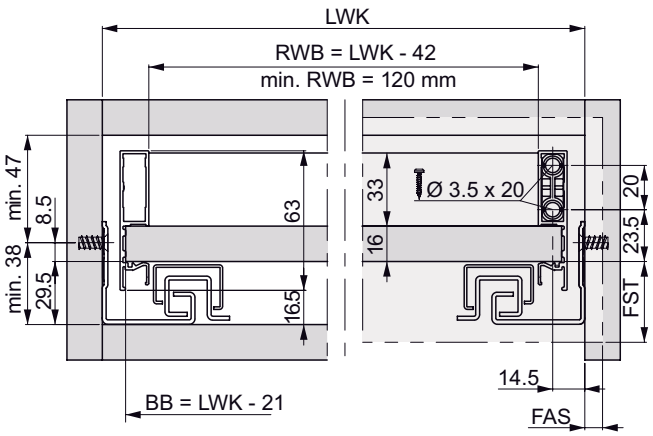

Монтажни размери за гръб

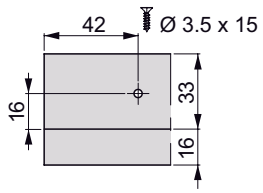

Размери за рязане на 16 мм ПДЧ

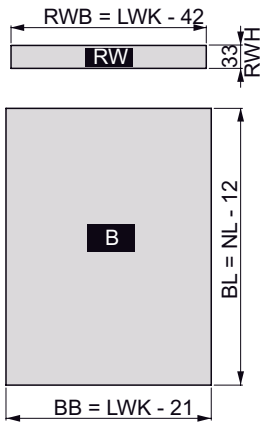

Минимална дълбочина на монтаж

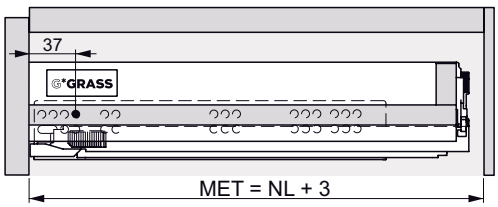

Винт за гръб (KB ≥ 275)

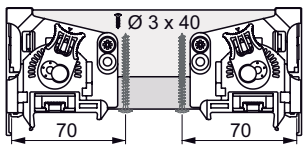

Винт за гръб (KB ≥ 600)

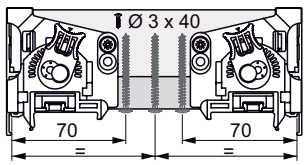

Чертеж

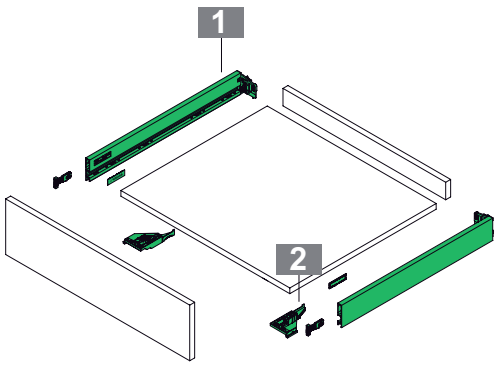

Легенда

B	Дъно	FST	Предно припокриване	MET	Минимална монтажна дълбочина
BB	Ширина на дъно	KB	Модул на корпус	NL	Номинална дължина
BL	Дължина на дъно	KV	Преден ръб на шкафа	RWB	Ширина на гръб
FAS	Предно припокриване, странично	LWK	Вътрешна ширина на шкафа	RWH	Височина на гръб

KSH Hadzhidimitrov
КСХ-Хаджидимитров ЕООД София, кв.Враждебна, ул. 3-та, 4 тел.: 02/ 943 45 34 www.obkov.com /e-mail: office@obkov.com

G*GRASS

Vionaro H89

- Пълна синхронизация на водачи за безшумно движение и без усукване
- 3D и 4D реглаж
- Интегрирано регулиране на страната, височината и ъгъла на наклона - 3D
- Опционално регулиране на дълбочината - 4D (по поръчка)
- 90° прави вътрешни и външни страни
- 13 мм ширина на страниците на чекмеджето
- Монтаж на чело без инструменти
- Без обработка на дъно и гръб
- 40 кг. товароносимост
- Може да се добави Пуш с плавно

Забележка:

- Препоръчителен държач за чело при модул 600 мм и повече

ИНФОРМАЦИЯ ЗА ПОРЪЧКА

1 Vionaro V13 чекмедже H89 графит

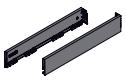

NL	Графит Лява + Дясна			
270	**f135119303**			
300	**f135119306**			
350	**003-F135119312**			
400	**003-F135119318**			
450	**003-F135106840**			
500	**003-F135106843**			
550	**f135119342**			
600	**f135119351**			
650	**f135119400**			

1 Vionaro V13 чекмедже H89 бял

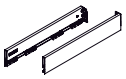

NL	Бял Лява + Дясна			
270	**f135120603**			
300	**f135120606**			
350	**003-F135106925**			
400	**003-F135106928**			
450	**003-F135106931**			
500	**003-F135106934**			
550	**f135120642**			
600	**f135120651**			
650	**f135120654**			

2 Аксесоари Vionaro за H89/H121: държачи, капачки, щипки

Монтаж	Графит	Бяло	
Винтове (excl.)	**003-f136100123**	**003-f136100125**	

3 Dynapro Soft-Close плъзгачи с плавно

Страница: 28

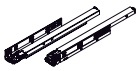

4 Tipmatic Soft-Close (Пуш с плавно)

Страница: 30

ПРЕПРАТКИ КЪМ СТРАНИЦИ

Съдържание	4	Плъзгачи Dynapro (плавно,пуш)	28	Разделители за чекмедже	48
Ценови лист	12	Вътрешно чекмедже	34		
Страници Vionaro	18	Тех. информация	40		

KSH Hadzhidimitrov
КСХ-Хаджидимитров ЕООД София, кв.Враждебна, ул. 3-та, 4 тел.: 02/ 943 45 34 www.obkov.com /e-mail: office@obkov.com

G*GRASS

Vionaro H89

ИНФОРМАЦИЯ ЗА МОНТАЖ

Всички размери са в милиметри

Размери за монтаж на лицевия панел

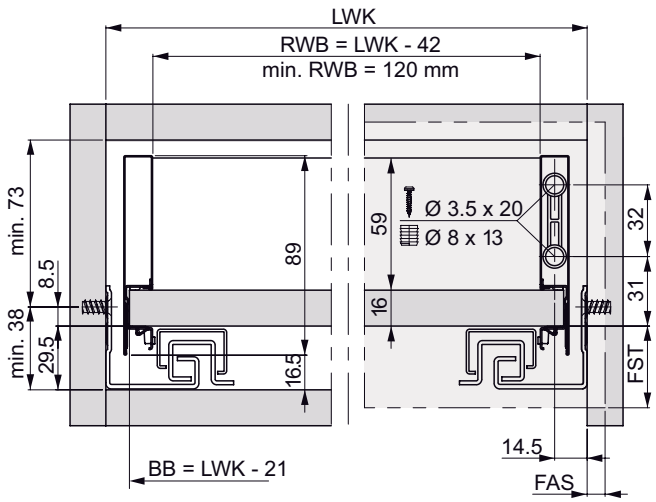

Монтажни размери за гръб

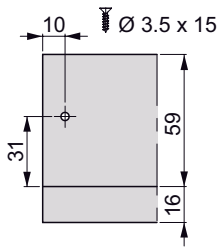

Размери за рязане на 16 мм ПДЧ

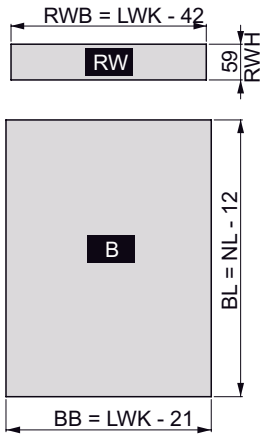

Минимална дълбочина на монтаж

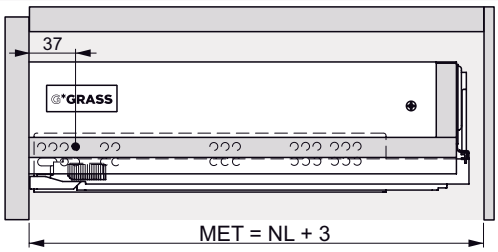

Винт за гръб (KB ≥ 275)

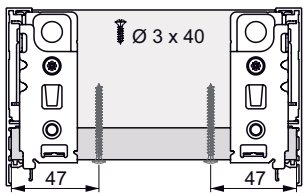

Винт за гръб (KB ≥ 600)

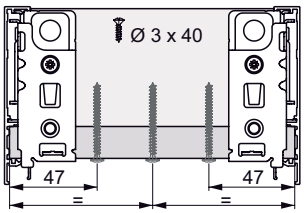

Чертеж

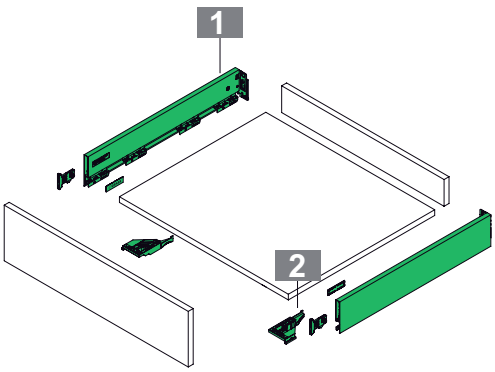

Легенда

B	Дъно	FST	Предно припокриване	MET	Минимална монтажна дълбочина
BB	Ширина на дъно	KB	Модул на корпус	NL	Номинална дължина
BL	Дължина на дъно	KV	Преден ръб на шкафа	RWB	Ширина на гръб
FAS	Предно припокриване, странично	LWK	Вътрешна ширина на шкафа	RWH	Височина на гръб

KSH Hadzhidimitrov
КСХ-Хаджидимитров ЕООД София, кв.Враждебна, ул. 3-та, 4 тел.: 02/ 943 45 34 www.obkov.com /e-mail: office@obkov.com

G*GRASS

Vionaro H121

- Пълна синхронизация на водачи за безшумно движение и без усукване
- 3D и 4D реглаж
- Интегрирано регулиране на страната, височината и ъгъла на наклона - 3D
- Опционално регулиране на дълбочината - 4D (по поръчка)
- 90° прави вътрешни и външни страни
- 13 мм ширина на страниците на чекмеджето
- Монтаж на чело без инструменти
- Без обработка на дъно и гръб
- 40 кг. товароносимост
- Може да се добави Пуш с плавно

Забележка:

- Препоръчителен държач за чело при модул 600 мм и повече

ИНФОРМАЦИЯ ЗА ПОРЪЧКА

1 Vionaro V13 чекмедже H121 графит

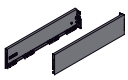

	Графит			
NL	Лява + Дясна			
350	**f135124212**			
400	**f135124218**			
450	**f135124224**			
500	**003-F135124230**			
550	**f135124236**			

1 Vionaro V13 чекмедже H121 бяло

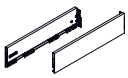

	Бял			
NL	Лява + Дясна			
350	**f135124312**			
400	**f135124318**			
450	**f135124324**			
500	**003-F135124330**			
550	**f135124336**			

2 Аксесоари Vionaro за H89/H121: държачи, капачки, щипки

Монтаж	Графит	Бяло	
Винтове (excl.)	**f136100123**	**f136100125**	

3 Dynapro Soft-Close плъзгачи с плавно

Страница: 28

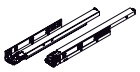

4 Tipmatic Soft-Close (Пуш с плавно)

Страница: 30

ПРЕПРАТКИ КЪМ СТРАНИЦИ

Съдържание	4	Плъзгачи Dynapro (плавно,пуш)	28	Разделители за чекмедже	48
Ценови лист	12	Вътрешно чекмедже	34		
Страници Vionaro	18	Тех. информация	40		

KSH Hadzhidimitrov
КСХ-Хаджидимитров ЕООД София, кв.Враждебна, ул. 3-та, 4 тел.: 02/ 943 45 34 www.obkov.com /e-mail: office@obkov.com

Vionaro H121

ИНФОРМАЦИЯ ЗА МОНТАЖ

Всички размери са в милиметри

Размери за монтаж на лицевия панел

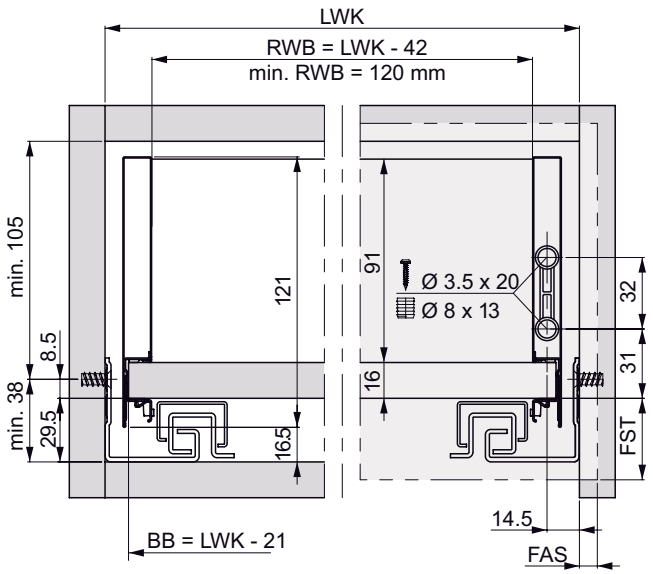

Монтажни размери за гръб

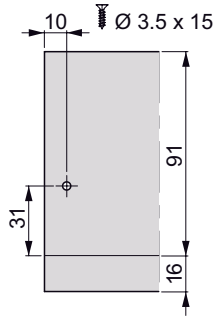

Размери за рязане на 16 мм ПДЧ

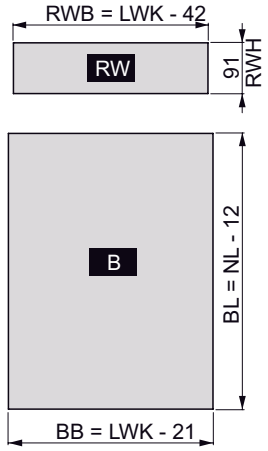

Минимална дълбочина на монтаж

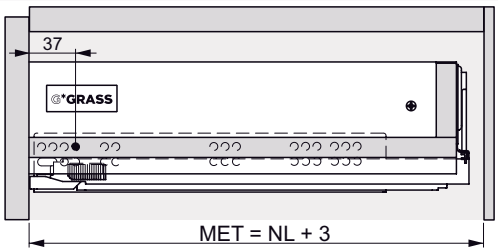

Винт за гръб (KB ≥ 275)

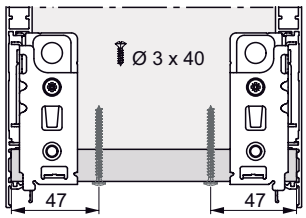

Винт за гръб (KB ≥ 600)

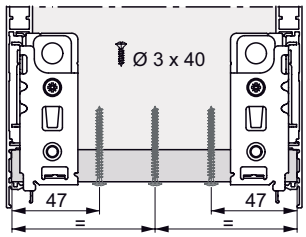

Чертеж

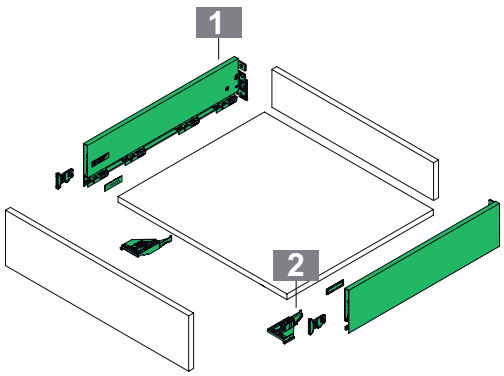

Легенда

B	Дъно	FST	Предно припокриване	MET	Минимална монтажна дълбочина
BB	Ширина на дъно	KB	Модул на корпус	NL	Номинална дължина
BL	Дължина на дъно	KV	Преден ръб на шкафа	RWB	Ширина на гръб
FAS	Предно припокриване, странично	LWK	Вътрешна ширина на шкафа	RWH	Височина на гръб

KSH Hadzhidimitrov
КСХ-Хаджидимитров ЕООД София, кв.Враждебна, ул. 3-та, 4 тел.: 02/ 943 45 34 www.obkov.com /e-mail: office@obkov.com

G*GRASS

Vionaro H185

- Пълна синхронизация на водачи за безшумно движение и без усукване
- 3D и 4D реглаж
- Интегрирано регулиране на страната, височината и ъгъла на наклона - 3D
- Опционално регулиране на дълбочината - 4D (по поръчка)
- 90° прави вътрешни и външни страни
- 13 мм ширина на страниците на чекмеджето
- Монтаж на чело без инструменти
- Без обработка на дъно и гръб
- 40 кг. товароносимост
- Може да се добави Пуш с плавно

Забележка:

- Препоръчителен държач за чело при модул 600 мм и повече

ИНФОРМАЦИЯ ЗА ПОРЪЧКА

1 Vionaro V13 чекмедже H185 графит

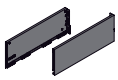

NL	Графит Лява + Дясна			
270	**f135119303**			
300	**f135119306**			
350	**003-F135119421**			
400	**f135119318**			
450	**003-F135107122**			
500	**003-F135107125**			
550	**f135119342**			
600	**f135119351**			
650	**f135119400**			

1 Vionaro V13 чекмедже H185 бял

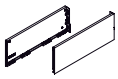

NL	Бял Лява + Дясна			
270	**f135120603**			
300	**f135120606**			
350	**003-F135106925**			
400	**003-F135106928**			
450	**003-F135106931**			
500	**003-F135106934**			
550	**f135120642**			
600	**f135120651**			
650	**f135120654**			

2 Аксесоари Vionaro за H185/H249: държачи, капачки, щипки, предни стабилизатори

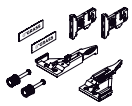

Монтаж	Графит	Бяло	
Винтове (excl.)	**003-F136100312**	**003-F136100314**	

3 Dynapro Soft-Close плъзгачи с плавно

Страница: 28

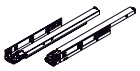

4 Tipmatic Soft-Close (Пуш с плавно)

Страница: 30

ПРЕПРАТКИ КЪМ СТРАНИЦИ

Съдържание	4	Плъзгачи Dynapro (плавно,пуш)	28	Разделители за чекмедже	48
Ценови лист	12	Вътрешно чекмедже	34		
Страници Vionaro	18	Тех. информация	40		

KSH Hadzhidimitrov
КСХ-Хаджидимитров ЕООД София, кв.Враждебна, ул. 3-та, 4 тел.: 02/ 943 45 34 www.obkov.com /e-mail: office@obkov.com

Vionaro H185

ИНФОРМАЦИЯ ЗА МОНТАЖ

Всички размери са в милиметри

Размери за монтаж на лицевия панел

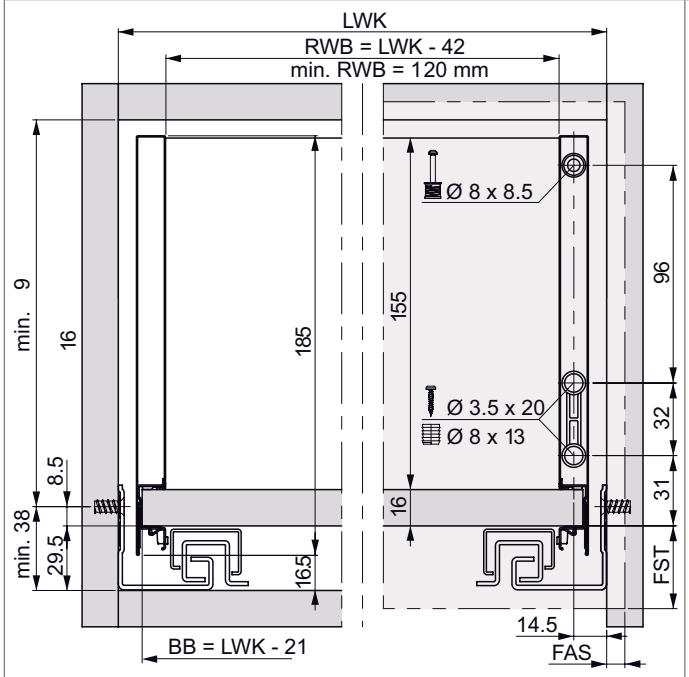

Монтажни размери за гръб

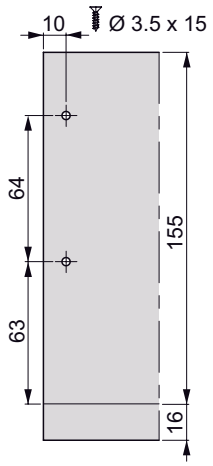

Размери за рязане на 16 мм ПДЧ

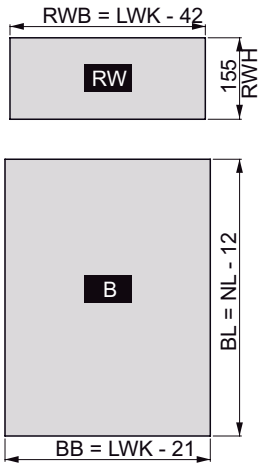

Минимална дълбочина на монтаж

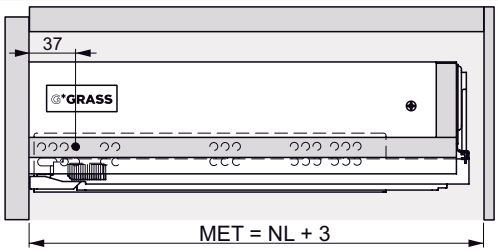

Винт за гръб (KB ≥ 275)

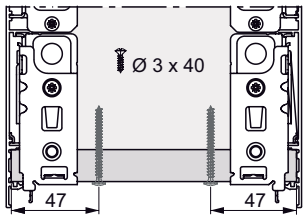

Винт за гръб (KB ≥ 600)

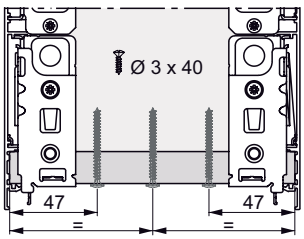

Чертеж

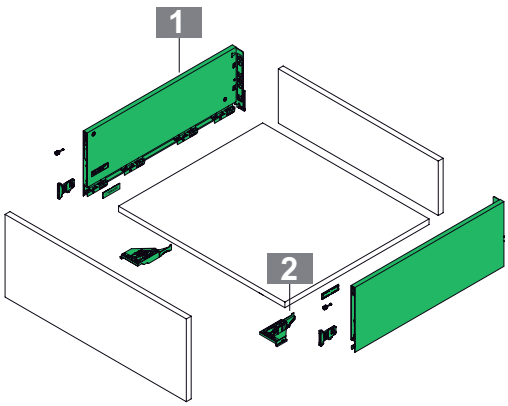

Легенда

B	Дъно	FST	Предно припокриване	MET	Минимална монтажна дълбочина
BB	Ширина на дъно	KB	Модул на корпус	NL	Номинална дължина
BL	Дължина на дъно	KV	Преден ръб на шкафа	RWB	Ширина на гръб
FAS	Предно припокриване, странично	LWK	Вътрешна ширина на шкафа	RWH	Височина на гръб

KSH Hadzhidimitrov
КСХ-Хаджидимитров ЕООД София, кв.Враждебна, ул. 3-та, 4 тел.: 02/ 943 45 34 www.obkov.com /e-mail: office@obkov.com

G*GRASS

Vionaro H249

- Пълна синхронизация на водачи за безшумно движение и без усукване
- 3D и 4D реглаж
- Интегрирано регулиране на страната, височината и ъгъла на наклона - 3D
- Опционално регулиране на дълбочината - 4D (по поръчка)
- 90° прави вътрешни и външни страни
- 13 мм ширина на страниците на чекмеджето
- Монтаж на чело без инструменти
- Без обработка на дъно и гръб
- 40 кг. товароносимост
- Може да се добави Пуш с плавно

Забележка:

- Препоръчителен държач за чело при модул 600 мм и повече

ИНФОРМАЦИЯ ЗА ПОРЪЧКА

1 Vionaro V13 чекмедже H121 графит

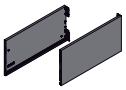

	Графит			
NL	Лява + Дясна			
450	**f135106874**			
500	**f135106880**			
550	**f135106886**			
600	**f135106892**			

1 Vionaro V13 чекмедже H121 бяло

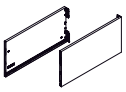

	Бял			
NL	Лява + Дясна			
450	**f135106974**			
500	**f135106980**			
550	**f135106986**			
600	**f135106992**			

2 Аксесоари Vionaro за H185/H249: държачи, капачки, щипки, предни стабилизатори

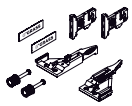

Монтаж	Графит	Бяло	
Винтове (excl.)	**003-F136100312**	**003-F136100314**	

3 Dynapro Soft-Close плъзгачи с плавно

Страница: 28

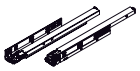

4 Tipmatic Soft-Close (Пуш с плавно)

Страница: 30

ПРЕПРАТКИ КЪМ СТРАНИЦИ

Съдържание	4	Плъзгачи Dynapro (плавно,пуш)	28	Разделители за чекмедже	48
Ценови лист	12	Вътрешно чекмедже	34		
Страници Vionaro	18	Тех. информация	40		

KSH Hadzhidimitrov
КСХ-Хаджидимитров ЕООД София, кв.Враждебна, ул. 3-та, 4 тел.: 02/ 943 45 34 www.obkov.com /e-mail: office@obkov.com

G*GRASS

Vionaro H249

ИНФОРМАЦИЯ ЗА МОНТАЖ

Всички размери са в милиметри

Размери за монтаж на лицевия панел

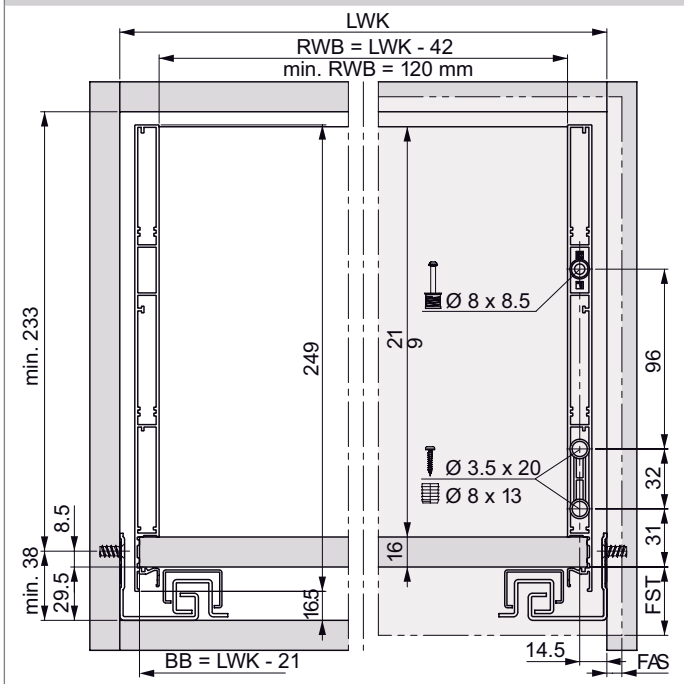

Монтажни размери за гръб

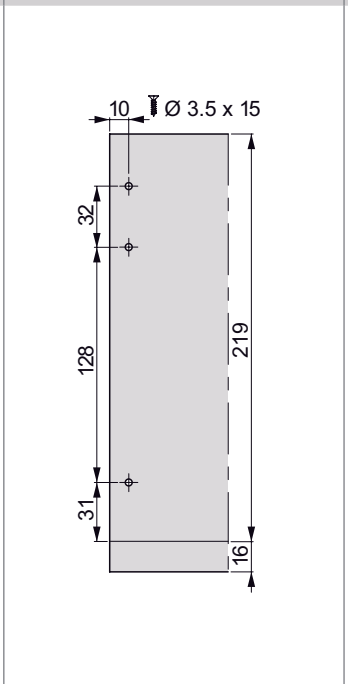

Размери за рязане на 16 мм ПДЧ

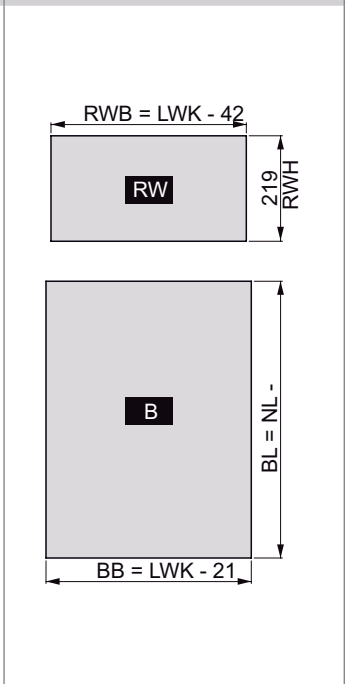

Минимална дълбочина на монтаж

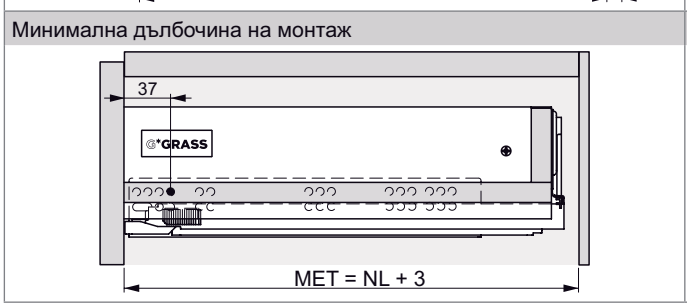

Винт за гръб (KB ≥ 275)

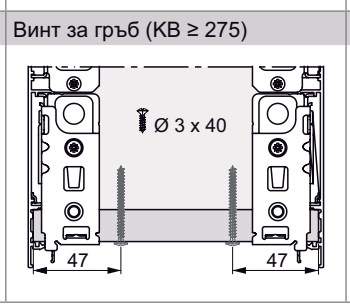

Винт за гръб (KB ≥ 600)

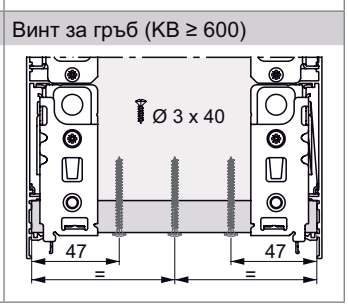

Чертеж

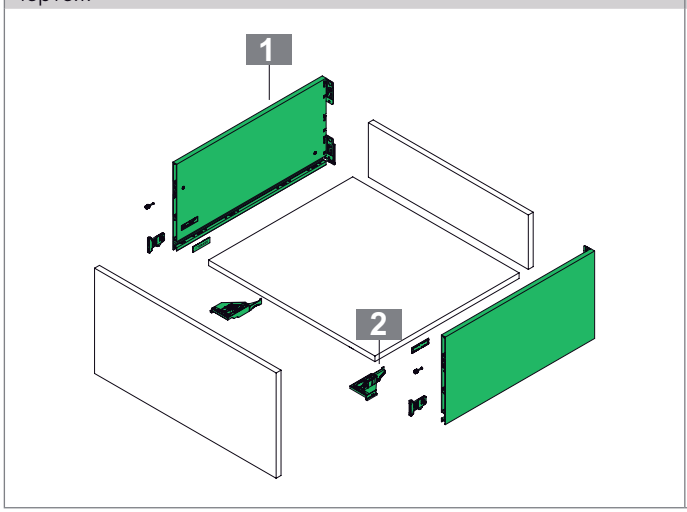

Легенда

B	Дъно	FST	Предно припокриване	MET	Минимална монтажна дълбочина
BB	Ширина на дъно	KB	Модул на корпус	NL	Номинална дължина
BL	Дължина на дъно	KV	Преден ръб на шкафа	RWB	Ширина на гръб
FAS	Предно припокриване, странично	LWK	Вътрешна ширина на шкафа	RWH	Височина на гръб

KSH Hadzhidimitrov
КСХ-Хаджидимитров ЕООД София, кв.Враждебна, ул. 3-та, 4 тел.: 02/ 943 45 34 www.obkov.com /e-mail: office@obkov.com

G*GRASS

Dynapro плъзгачи (пълно изтегляне, плавно затваряне)

- Отлични работни характеристики
Пълна синхоронизация на водачи за безшумно движение и без усукване
- Система за плавно затваряне
- Максимална странична устойчивост
- Минимален усукване на чекмеджето
- Безстепенно самозаключване на чекмеджето
  при поставяне върху плъзгача
- Може да се използва и за дървени чекмеджета

ИНФОРМАЦИЯ ЗА ПОРЪЧКА

1 **Плъзгач с пълно изтегляне Dynapro 40 kg с плавно затваряне**

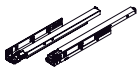

NL	40 kg Ляв + Десен			
270	**003-f130107793**			
300	**003-f130107796**			
350	**003-f130107802**			
400	**003-f130107808**			
450	**003-f130107814**			
500	**003-f130107820**			
550	**003-f130107826**			
600	**003-f130107829**			

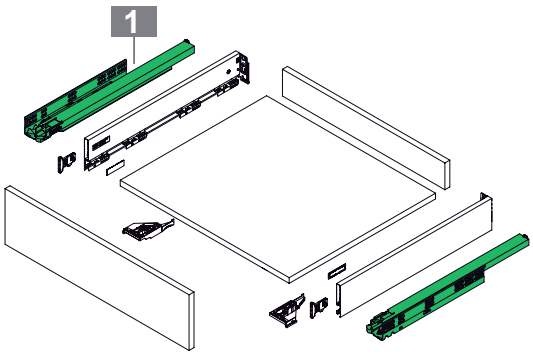

ПРЕПРАТКИ КЪМ СТРАНИЦИ

Съдържание	4	Плъзгачи Dynapro (плавно,пуш)	28	Разделители за чекмедже	48
Ценови лист	12	Вътрешно чекмедже	34		
Страници Vionaro	18	Тех. информация	40		

KSH Hadzhidimitrov
КСХ-Хаджидимитров ЕООД София, кв.Враждебна, ул. 3-та, 4 тел.: 02/ 943 45 34 www.obkov.com /e-mail: office@obkov.com

G*GRASS

Dynapro плъзгачи

ИНФОРМАЦИЯ ЗА МОНТАЖ

Всички размери са в милиметри

Монтажни размери за плъзгач

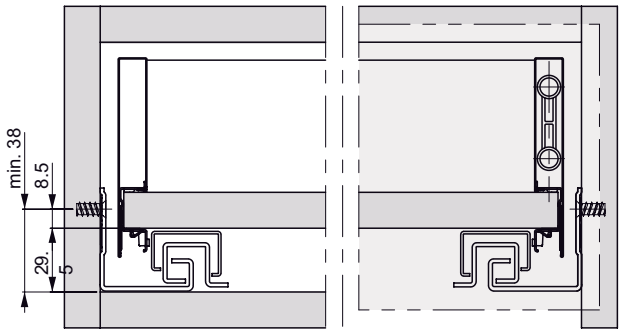

Монтажна позиция за предни щипки

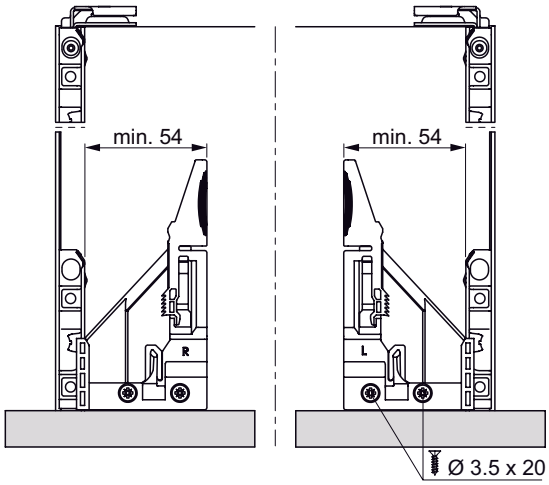

Позиции на захващане за плъзгач с пълно разтягане

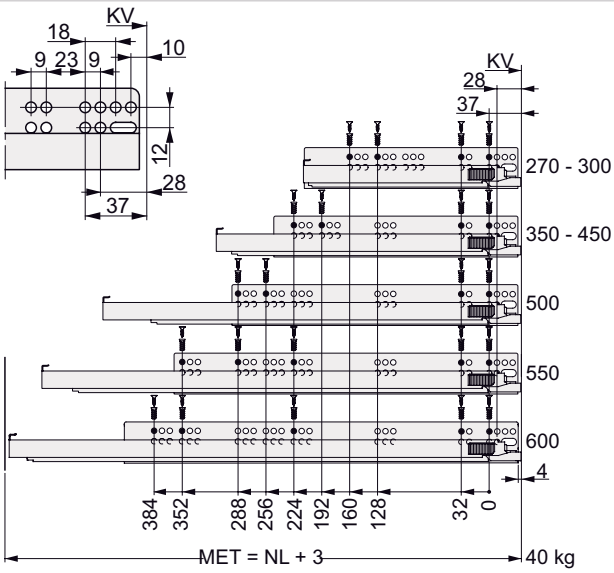

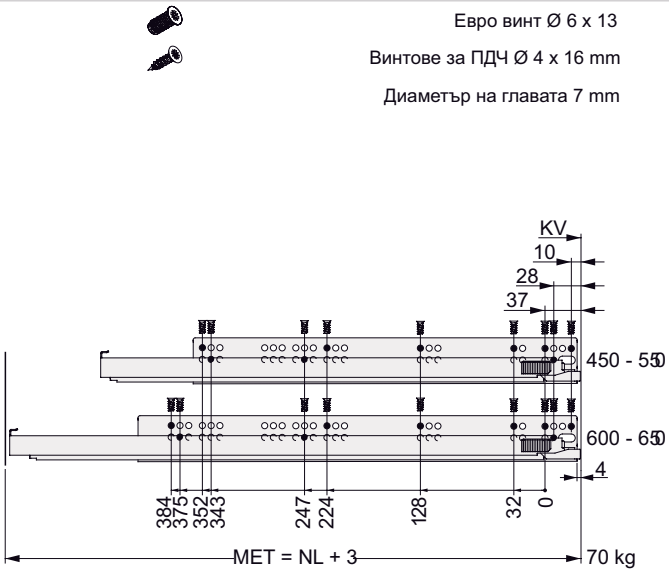

Легенда

KV	Преден ръб на шкафа
MET	Минимална монтажна дълбочина
NL	Номинална дължина

KSH Hadzhidimitrov
КСХ-Хаджидимитров ЕООД София, кв.Враждебна, ул. 3-та, 4 тел.: 02/ 943 45 34 www.obkov.com /e-mail: office@obkov.com

G*GRASS

Tipmatic Soft-Close (Пуш с плавно затваряне)

- Механична система за отваряне с пуш
- Съчетава отваряне с пуш с плавно Soft-close затваряне
- Монтаж на Tipmatic без инструменти (лесно поставяне върху плъзгачи)
- Can be used with Dynapro full extension slide 40/70 kg Soft-close
- 3-степенно регулиране на силата на отваряне
- Голяма зона на активиране поради синхронизация лост
- Може да се използва и за дървени чекмеджета

ИНФОРМАЦИЯ ЗА ПОРЪЧКА

2 **Dynapro Tipmatic Soft-close**
К-т: Апарат и активатор,
по един от всеки ляв/десен

	Монтаж	Код
	За закопчаване	**003-F134141362607**

3 **Синхронизиращ лост**
На брой: За рязане по размер
(ако чекмеджето е >500 мм)

КВ	Дължина на синхронния лост	Код
1200	952	**003-F134109410207**

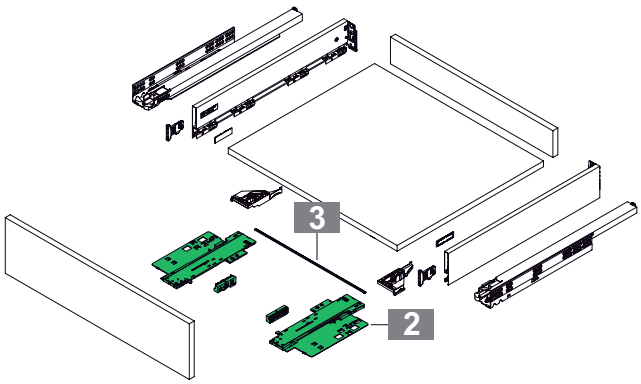

ПРЕПРАТКИ КЪМ СТРАНИЦИ

Съдържание	4	Плъзгачи Dynapro (плавно,пуш)	28	Разделители за чекмедже	48
Ценови лист	12	Вътрешно чекмедже	34		
Страници Vionaro	18	Тех. информация	40		

KSH Hadzhidimitrov
КСХ-Хаджидимитров ЕООД София, кв.Враждебна, ул. 3-та, 4 тел.: 02/ 943 45 34 www.obkov.com /e-mail: office@obkov.com

G*GRASS

Tipmatic Soft-Close (Пуш с плавно затваряне)

ИНФОРМАЦИЯ ЗА МОНТАЖ

Всички размери са в милиметри

Монтажни размери за плъзгач

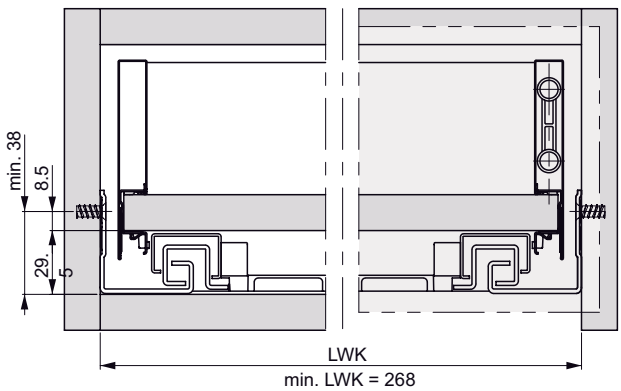

Монтажна позиция за предни щипки

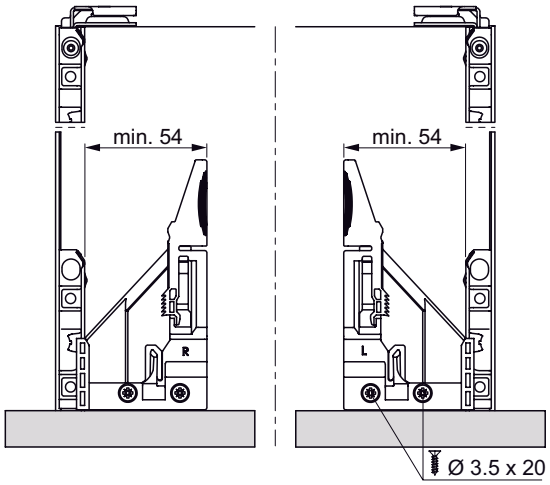

Позиция на синхронизиращия лост

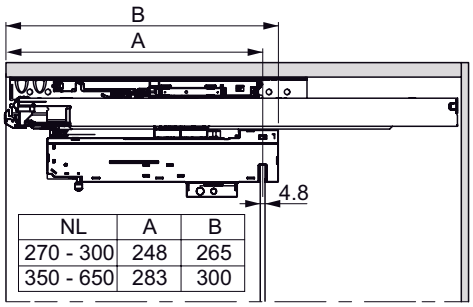

NL	A	B
270 - 300	248	265
350 - 650	283	300

Размери за рязане за синхронизиращия лост

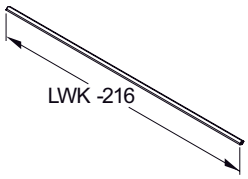

Минимална предна фуга

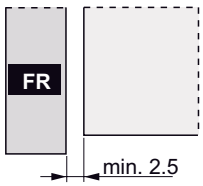

Позиции на захващане за плъзгач с пълно разтягане

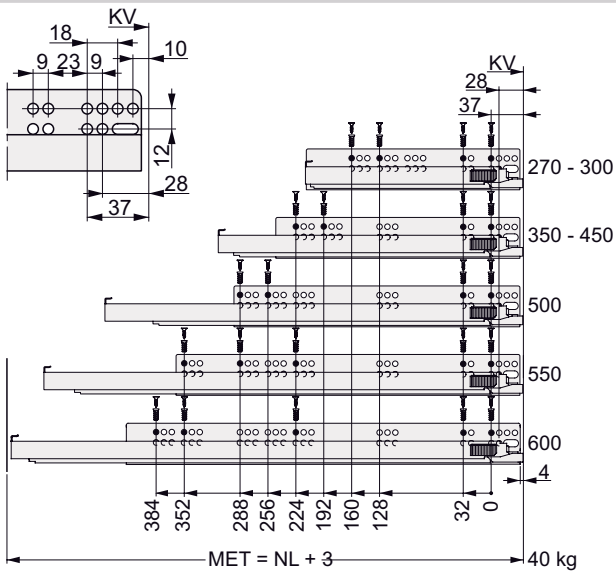

Евро винт Ø 6 x 13

Винтове за ПДЧ Ø 4 x 16 mm

Диаметър на главата 7 mm

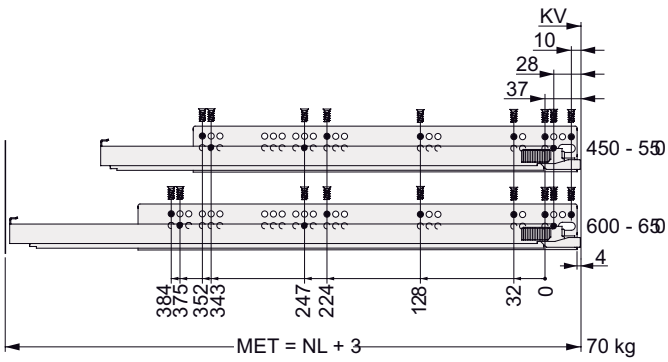

Легенда

FR	Фронт/чело
KV	Преден ръб на шкафа
L	Дължина
LWK	Вътрешна ширина на шкафа
MET	Минимална монтажна дълбочина
NL	Номинална дължина

KSH Hadzhidimitrov
КСХ-Хаджидимитров ЕООД София, кв.Враждебна, ул. 3-та, 4 тел.: 02/ 943 45 34 www.obkov.com /e-mail: office@obkov.com

G*GRASS

Dynapro Soft-Close Плъзгачи долен монтаж (монтаж на дъно)

- Синхронизиран плъзгач с пълно разтягане, товароносимост 40 kg
- Система за плавно затваряне
- Монтаж върху основата на шкафа или рафта

ИНФОРМАЦИЯ ЗА ПОРЪЧКА

1 **Плъзгач Dynapro 40 kg с плавно затваряне за монтаж на дъно/рафт**

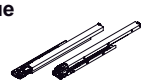

	40 kg			
NL	Ляв + Десен			
400	**003-f130107878**			
450	**003-f130107884**			
500	**003-f130107890**			
550	**003-f130107893**			

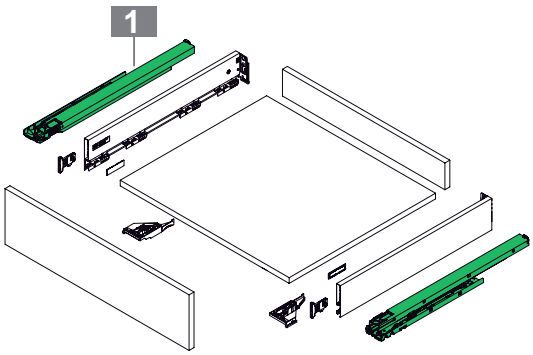

ПРЕПРАТКИ КЪМ СТРАНИЦИ

Съдържание	4	Плъзгачи Dynapro (плавно,пуш)	28	Разделители за чекмедже	48
Ценови лист	12	Вътрешно чекмедже	34		
Страници Vionaro	18	Тех. информация	40		

КСХ-Хаджидимитров ЕООД София, кв.Враждебна, ул. 3-та, 4 тел.: 02/ 943 45 34 www.obkov.com /e-mail: office@obkov.com

Dynapro Soft-Close Плъзгачи долен монтаж (монтаж на дъно)

ИНФОРМАЦИЯ ЗА МОНТАЖ

Всички размери са в милиметри

Монтажни размери за плъзгач

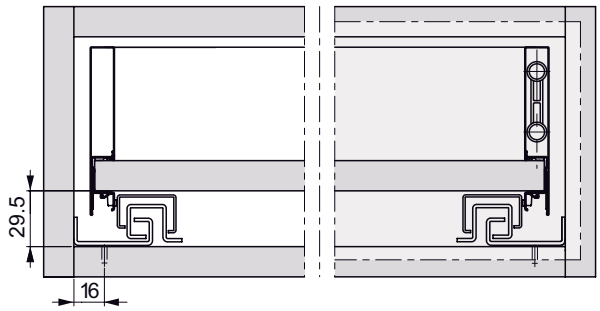

Монтажна позиция за предни щипки

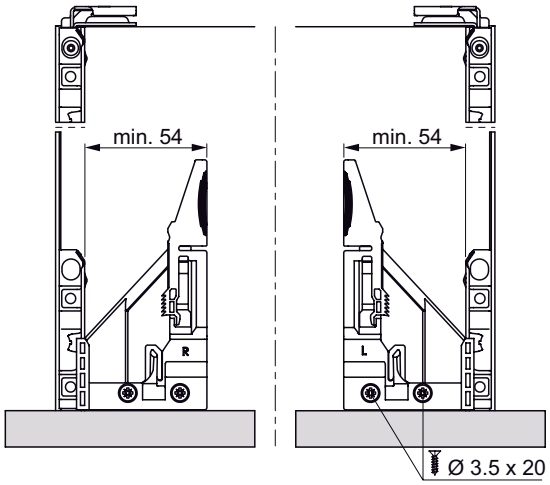

Позиции на закрепване за монтаж на дъно

Винтове за ПДЧ Ø 4 x 16 mm

Диаметър на главата 7 mm

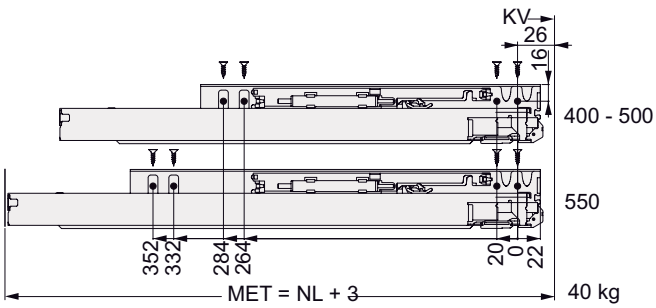

Легенда

KV	Преден ръб на шкафа
MET	Минимална монтажна дълбочина
NL	Номинална дължина

KSH Hadzhidimitrov
КСХ-Хаджидимитров ЕООД София, кв.Враждебна, ул. 3-та, 4 тел.: 02/ 943 45 34 www.obkov.com /e-mail: office@obkov.com

G*GRASS

Vionaro вътрешно чекмедже H89

- Координиран по цвят профил изработен от алуминий
- Гладки вътрешни и външни страни осигуряват висококачествен външен вид
- Същите размери като при стандартните чекмеджета (вътрешна дълбочина)
- За рязане по дължина

Важно:
- Препоръчва се съединител за челото и дъното за KB 800 mm и повече (вж. аксесоари)

ИНФОРМАЦИЯ ЗА ПОРЪЧКА

1 Vionaro Панел за вътрешно чекмедже H89 за рязане по дължина

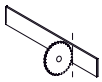

L	Графит	Бяло		
1160	**f136120538**	**f136120569**		

Заключване за вътрешно чекмедже + винтове с глава диаметър. 3,5 x 15 mm (2x)

	Графит	Бяло		
	f102109714	**f102132043**		

2 Vionaro Аксесоари за вътрешно чекмедже H89 Комплект: капачки, конектор за чело към дъно, държачи, щипки, винтове

Монтаж	Графит	Бяло	
Винтове (excl.)	**f136100278**	**f136100279**	

Dynapro плъзгачи страница. 28

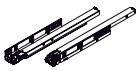

3 Vionaro страници H89 страница. 20

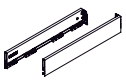

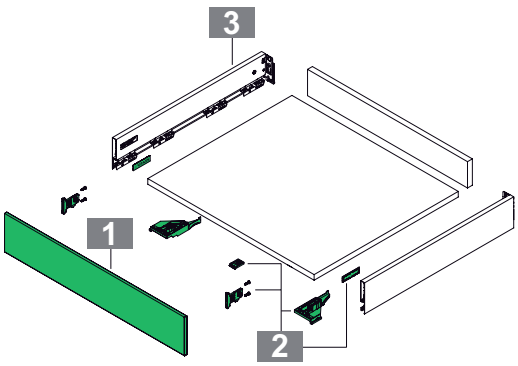

ПРЕПРАТКИ КЪМ СТРАНИЦИ

Съдържание	4	Плъзгачи Dynapro (плавно,пуш)	28	Разделители за чекмедже	48
Ценови лист	12	Вътрешно чекмедже	34		
Страници Vionaro	18	Тех. информация	40		

KSH Hadzhidimitrov
КСХ-Хаджидимитров ЕООД София, кв.Враждебна, ул. 3-та, 4 тел.: 02/ 943 45 34 www.obkov.com /e-mail: office@obkov.com

G*GRASS

Vionaro вътрешно чекмедже H89

ИНФОРМАЦИЯ ЗА МОНТАЖ

Всички размери са в милиметри

Монтажни размери

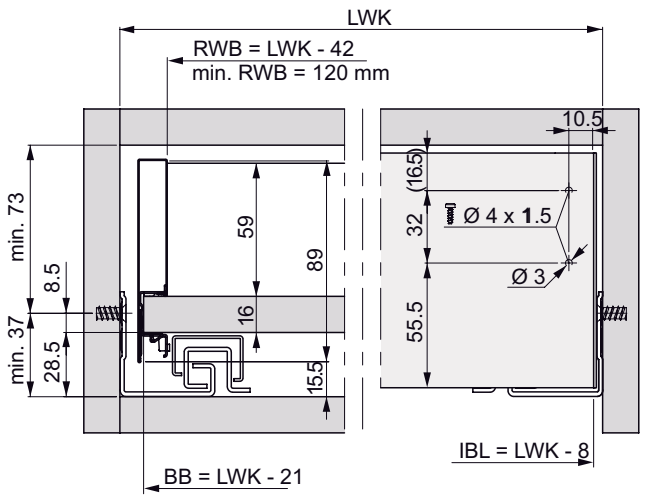

Чело за вътрешно чекмедже H89

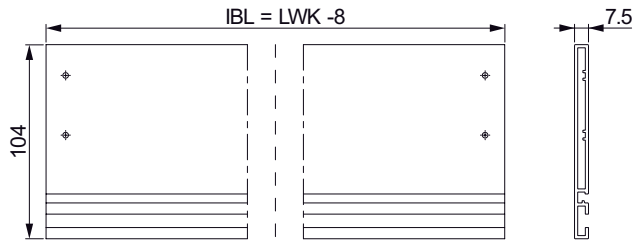

Минимална дълбочина на монтаж

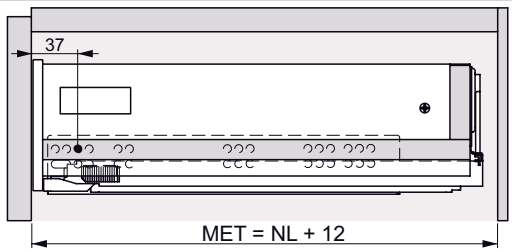

Винт за гръб (KB ≥ 275)

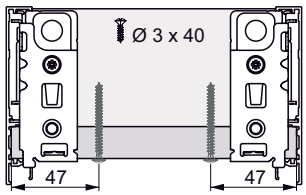

Винт за гръб (KB ≥ 600)

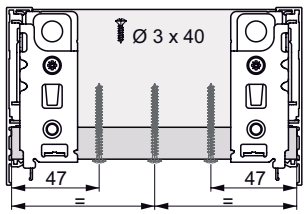

Позиции на захващане за плъзгач с пълно разтягане

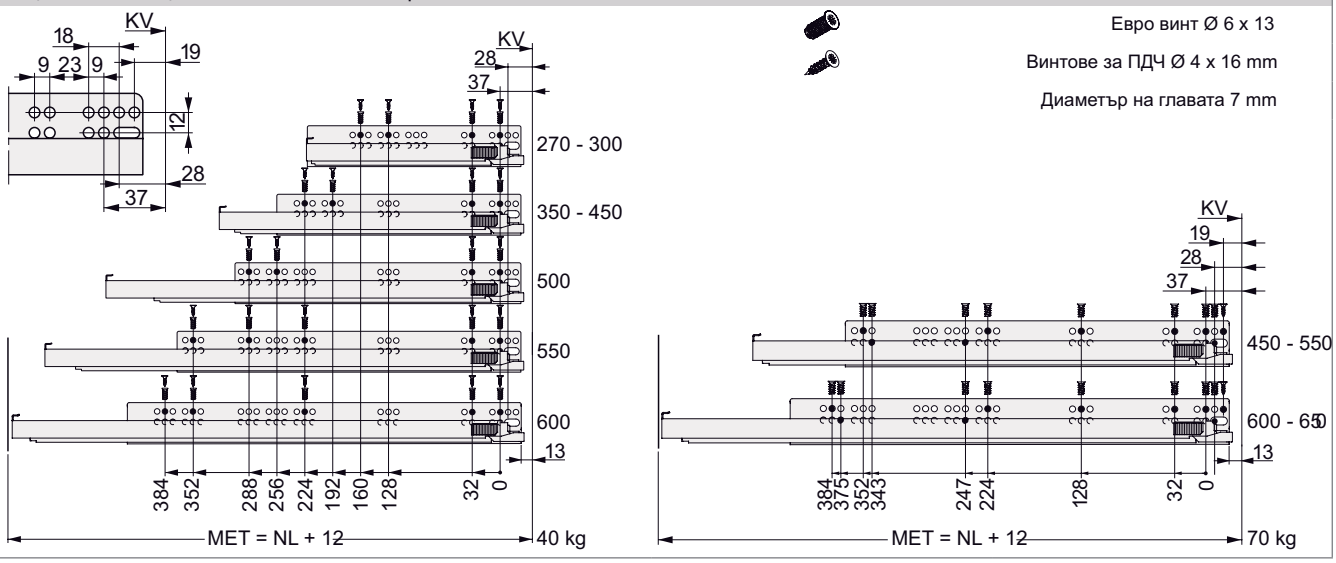

Легенда

BB	Ширина на дъно	LWK	Вътрешна ширина на шкафа		
IBL	Дължина на чело на вътр. чекм.	MET	Минимална монтажна дълбочина		
KB	Ширина на шкафа	NL	Номинална дължина		
KV	Преден ръб на шкафа	RWB	Ширина на задния панел		

KSH Hadzhidimitrov
КСХ-Хаджидимитров ЕООД София, кв.Враждебна, ул. 3-та, 4 тел.: 02/ 943 45 34 www.obkov.com /e-mail: office@obkov.com

G*GRASS

Vionaro вътрешно чекмедже H185

- Координиран по цвят профил изработен от алуминий
- Гладки вътрешни и външни страни осигуряват висококачествен външен вид
- Същите размери като при стандартните чекмеджета (вътрешна дълбочина)
- За рязане по дължина

Важно:
- Препоръчва се съединител за челото и дъното за KB 800 mm и повече (вж. аксесоари)

ИНФОРМАЦИЯ ЗА ПОРЪЧКА

1 **Vionaro Панел за вътрешно чекмедже H185 за рязане по дължина**

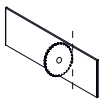

L	Графит	Бяло		
1160	**f136120539**	**f136120589**		

Заключване за вътрешно чекмедже + винтове с глава диаметър. 3,5 x 15 mm (2x)

	Графит	Бяло		
	f102109714	**f102132043**		

2 **Vionaro Аксесоари за вътрешно чекмедже H89**
Комплект: капачки, конектор за чело към дъно, държачи, щипки, винтове, предни стабилизатори за високо чело

Монтаж	Графит	Бяло	
	f136100319	**f136100320**	

Dynapro плъзгачи
страница. 28

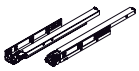

3 **Vionaro страници H89**
страница. 24

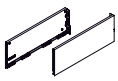

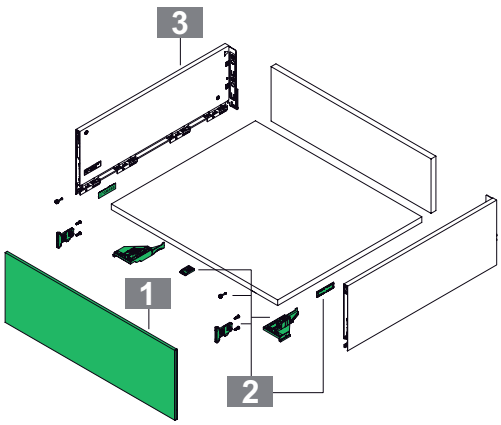

ПРЕПРАТКИ КЪМ СТРАНИЦИ

Съдържание	4	Плъзгачи Dynapro (плавно,пуш)	28	Разделители за чекмедже	48
Ценови лист	12	Вътрешно чекмедже	34		
Страници Vionaro	18	Тех. информация	40		

KSH Hadzhidimitrov
КСХ-Хаджидимитров ЕООД София, кв.Враждебна, ул. 3-та, 4 тел.: 02/ 943 45 34 www.obkov.com /e-mail: office@obkov.com

G*GRASS

Vionaro вътрешно чекмедже H185

ИНФОРМАЦИЯ ЗА МОНТАЖ

Всички размери са в милиметри

Монтажни размери

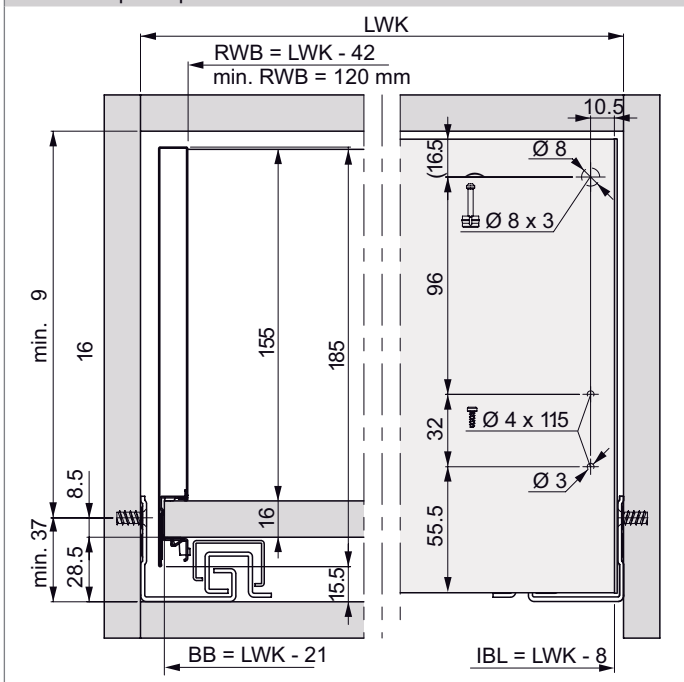

Чело за вътрешно чекмедже H185

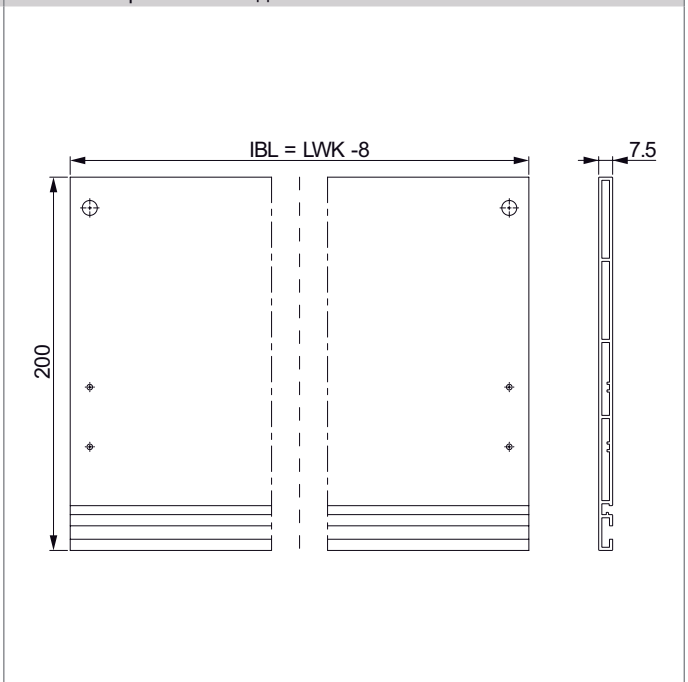

Минимална дълбочина на монтаж

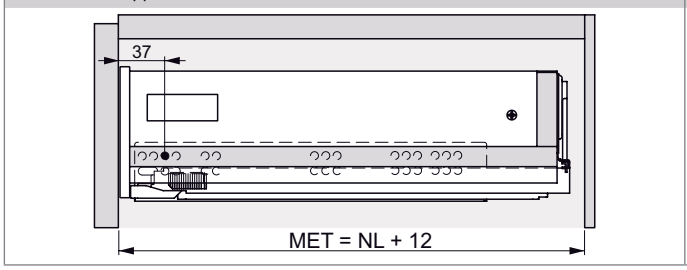

Винт за гръб (KB ≥ 275)

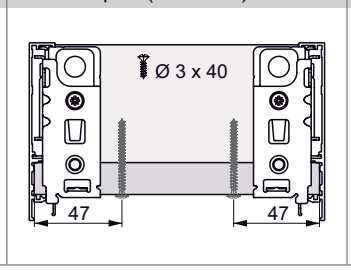

Винт за гръб (KB ≥ 600)

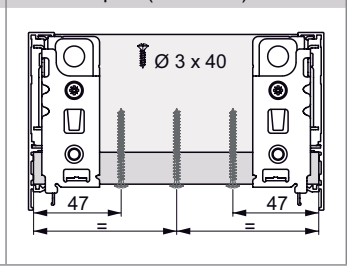

Позиции на захващане за плъзгач с пълно разтягане

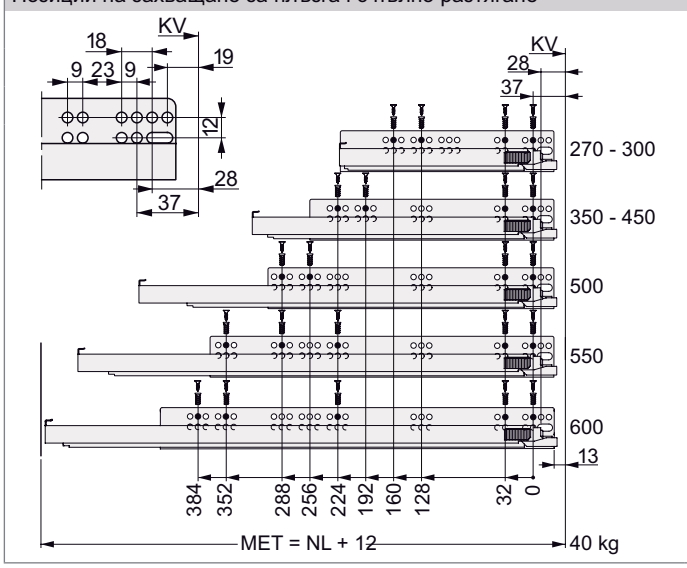

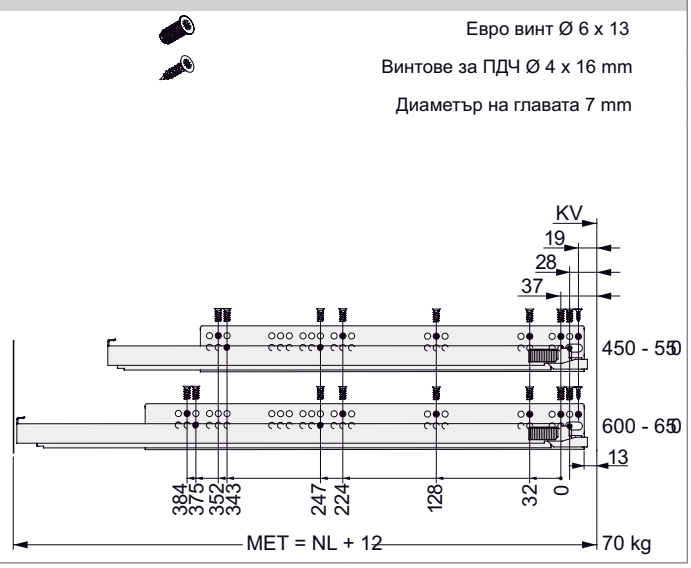

Легенда

BB	Ширина на дъно	LWK	Вътрешна ширина на шкафа		
IBL	Дължина на чело на вътр. чекм.	MET	Минимална монтажна дълбочина		
KB	Ширина на шкафа	NL	Номинална дължина		
KV	Преден ръб на шкафа	RWB	Ширина на задния панел		

KSH Hadzhidimitrov
КСХ-Хаджидимитров ЕООД София, кв.Враждебна, ул. 3-та, 4 тел.: 02/ 943 45 34 www.obkov.com /e-mail: office@obkov.com

G*GRASS

Vionaro вътрешно чекмедже H185 със стъкло. По поръчка

- Цветово координиран с Vionaro
- Елегантен дизайн
- Малко части
- Лесен за монтаж
- Елемент 6 mm
- Не е необходимо да обработвате елемента
- Същите размери като при стандартните чекмеджета (вътрешна дълбочина)
- Може да се използва с H186 и Crystal Plus страни на чекмеджетата

Важно:
- Препоръчва се съединител за челото и дъното за KB 800 mm и повече (вж. аксесоари)
- Препоръчва се стабилизатор за стъкло за KB 600 мм и повече

ИНФОРМАЦИЯ ЗА ПОРЪЧКА

1 Профил за вътешно чело с елемент H185

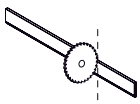

L	Графит	Бяло		
1087	**F136132588**	**F136132611**		

2 Скоба за профил панел Crystal H185
Комплект: Скоба с предварително монтиран преден държач, стабилизатор и капачки

	Графит	Бяло		
	F136132545	**F136132546**		

Аксесоари за вътрешно чело с елемент H185
Комплект: Профилен адаптер, профилни винтове, специални винтове, стабилизатор, дистанционер, конекто за чело и дъно

	Графит	Бяло		
	F136132549	**F136132550**		

4 Vionaro страници H185
страница. 24

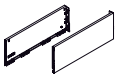

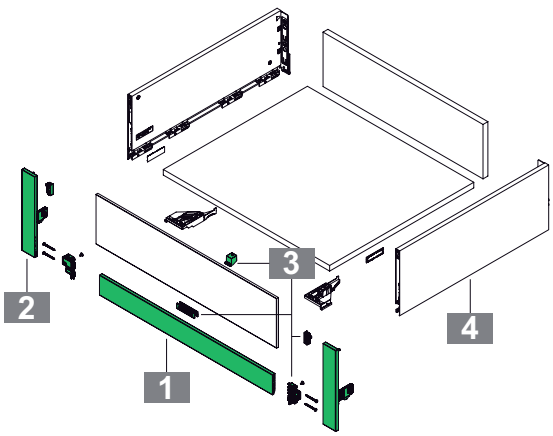

ПРЕПРАТКИ КЪМ СТРАНИЦИ

Съдържание	4	Плъзгачи Dynapro (плавно,пуш)	28	Разделители за чекмедже	48
Ценови лист	12	Вътрешно чекмедже	34		
Страници Vionaro	18	Тех. информация	40		

KSH Hadzhidimitrov
КСХ-Хаджидимитров ЕООД София, кв.Враждебна, ул. 3-та, 4 тел.: 02/ 943 45 34 www.obkov.com /e-mail: office@obkov.com

G*GRASS

Vionaro вътрешно чекмедже H185 със стъкло

ИНФОРМАЦИЯ ЗА МОНТАЖ

Всички размери са в милиметри

Монтажни размери

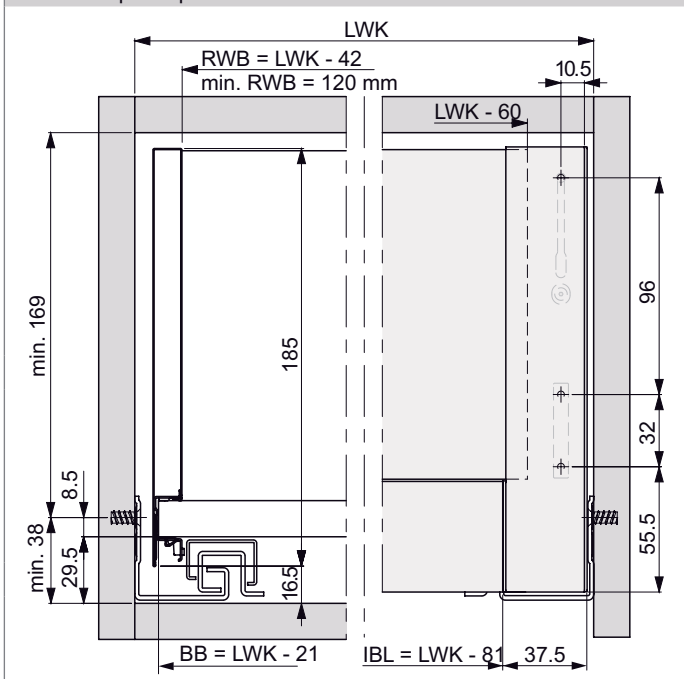

Чело за вътр. чекмедже H185

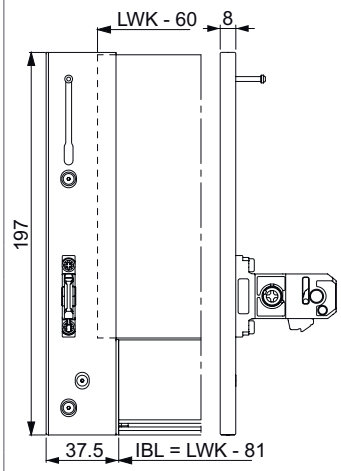

Високо стъкло

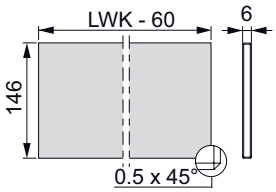

Ниско стъкло

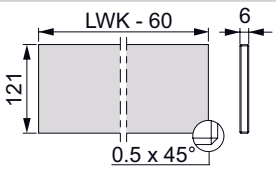

Размери на рязане за профил

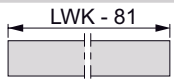

Минимална дълбочина на монтаж

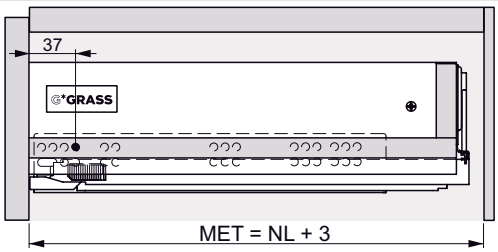

Винт за гръб (KB ≥ 275)

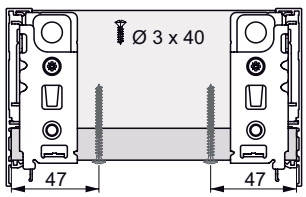

Винт за гръб (KB ≥ 600)

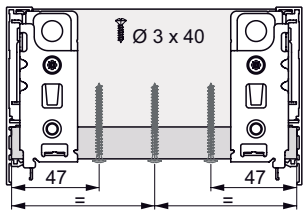

Позиции на захващане за плъзгач с пълно разтягане

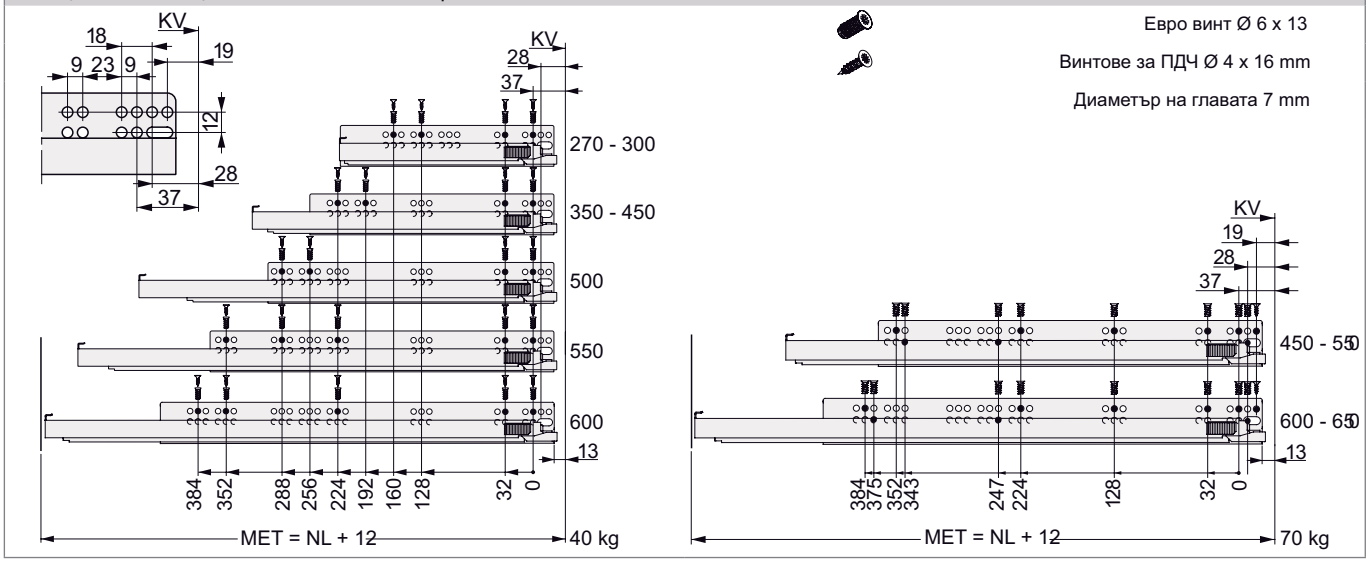

Легенда

BB	Ширина на дъно	LWK	Вътрешна ширина на шкафа		
IBL	Дължина на чело на вътр. чекм.	MET	Минимална монтажна дълбочина		
KB	Ширина на шкафа	NL	Номинална дължина		
KV	Преден ръб на шкафа	RWB	Ширина на задния панел		

Техническа информация Vionaro H63

Инструкции за монтаж/демонтаж

Поставяне на чекмеджето

Поставете чекмеджето върху извадените плъзгачи.
Плъзнете чекмеджето докрай.
Чекмеджето ще се заключи автоматично!

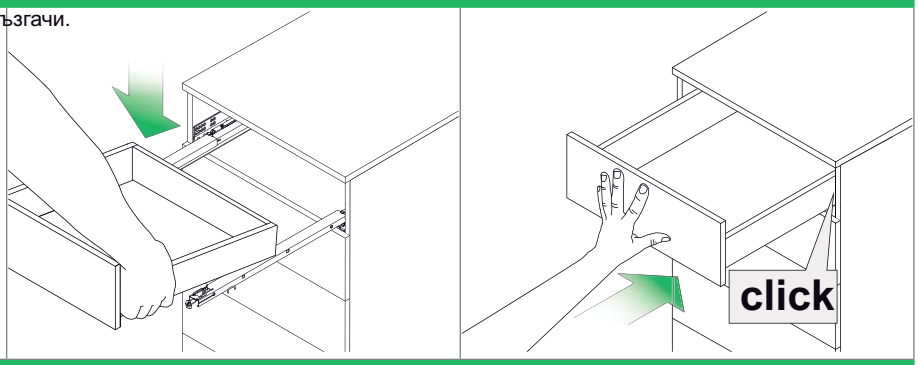

Сваляне на чекмеджето

Издърпайте чекмеджето, стиснете лостовете на предните щипки от двете страни и издърпайте чекмеджето напред, към вас

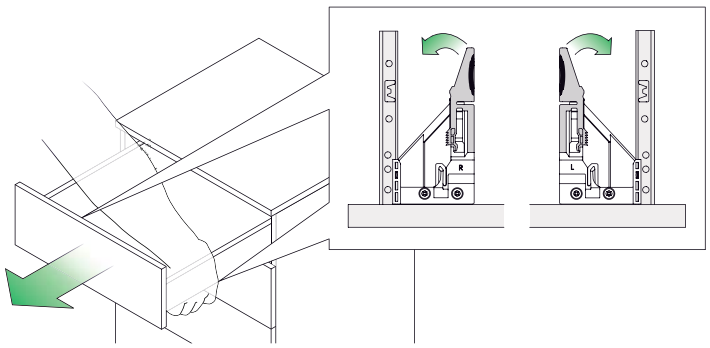

Монтаж на чело

Вкарайте предния държач в страниците на чекмеджето. Челото се захваща автоматично и се фиксира.

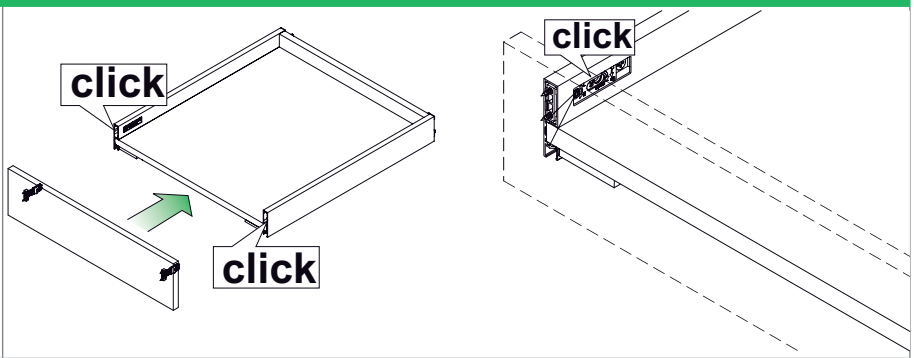

Сваляне на чело

Освободете с помощта на отвертка Pozidriv № 2.

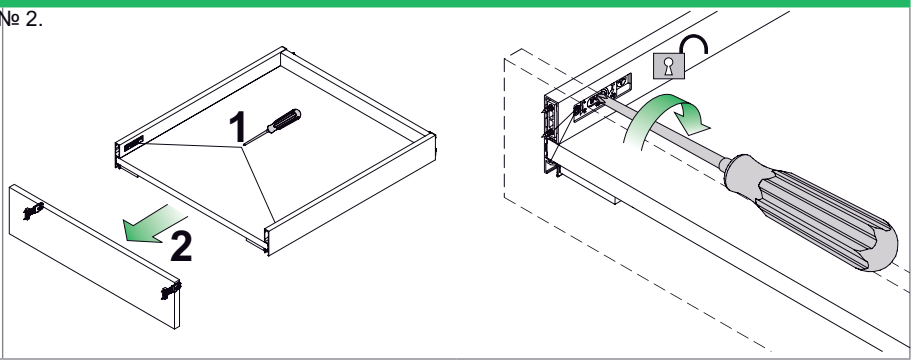

ПРЕПРАТКИ КЪМ СТРАНИЦИ

Съдържание	4	Плъзгачи Dynapro (плавно,пуш)	28	Разделители за чекмедже	48
Ценови лист	12	Вътрешно чекмедже	34		
Страници Vionaro	18	Тех. информация	40		

Реглаж H63

Регулиране на височината (макс. +2,5 / -1,5 мм) чрез Vionaro	
Преди да регулрате челото го отключете	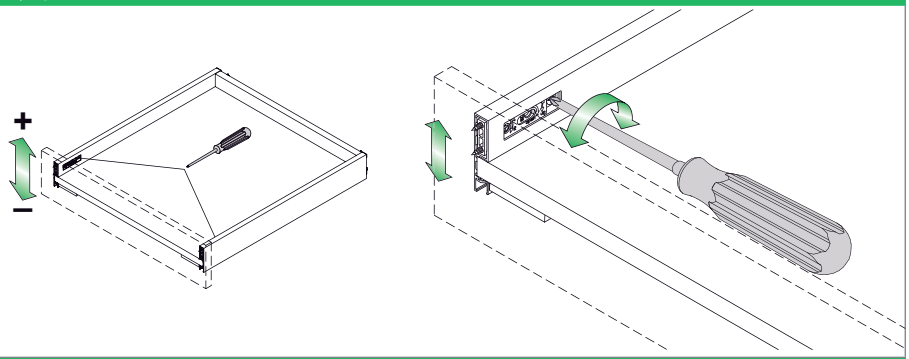
Странично регулиране (макс. ±1,5 мм) чрез Vionaro	
Регулирайте от двете страници Преди да регулрате челото го отключете	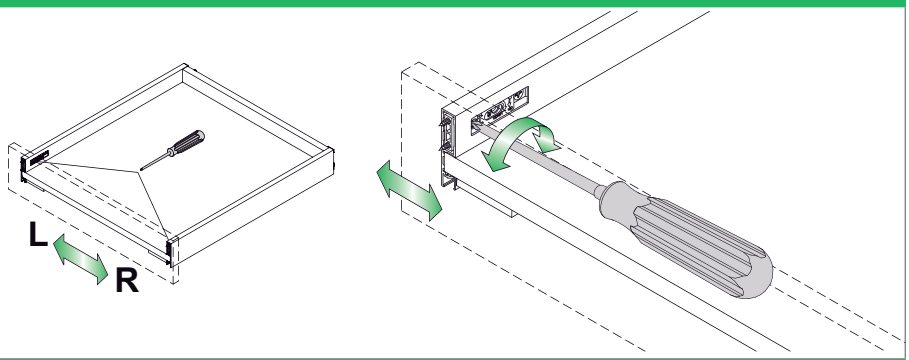
Регулиране на наклона (макс. +2,5 / -1,5 мм) чрез задни щипки (само при Vionaro H63)	
	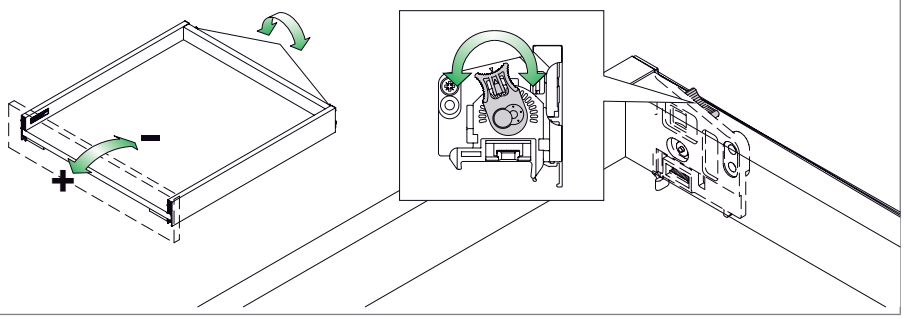

Техническа информация Vionaro H89/121

Инструкции за монтаж/демонтаж

Поставяне на чекмеджето

Поставете чекмеджето върху извадените плъзгачи.
Плъзнете чекмеджето докрай.
Чекмеджето ще се заключи автоматично!

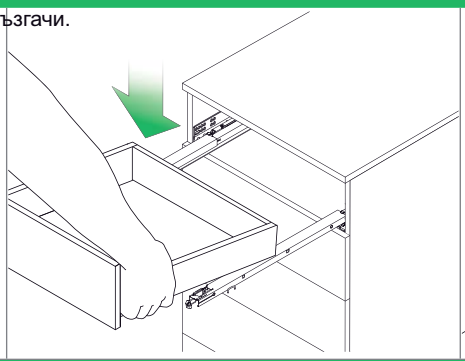

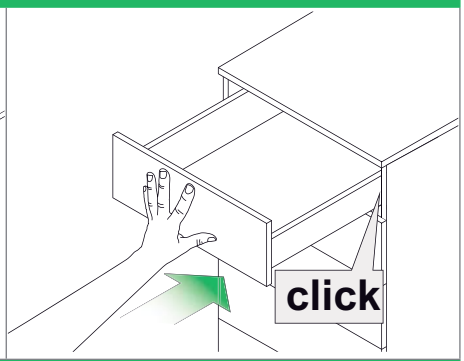

Сваляне на чекмеджето

Издърпайте чекмеджето, стиснете лостовете на предните щипки от двете страни и издърпайте чекмеджето напред, към вас

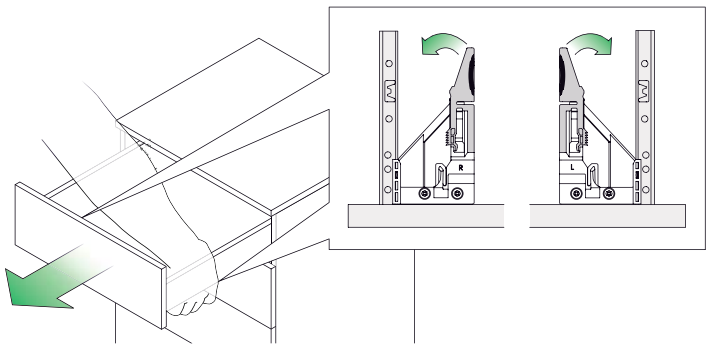

Монтаж на чело

Вкарайте предния държач в страниците на чекмеджето. Челото се захваща автоматично и се фиксира.

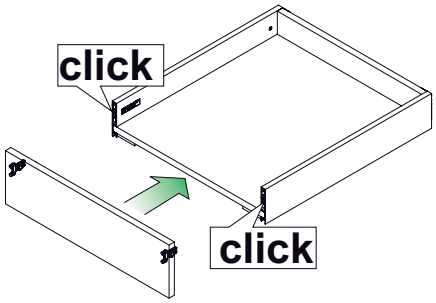

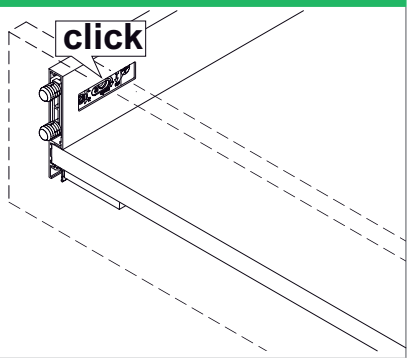

Сваляне на чело

Освободете с помощта на отвертка Pozidriv № 2.

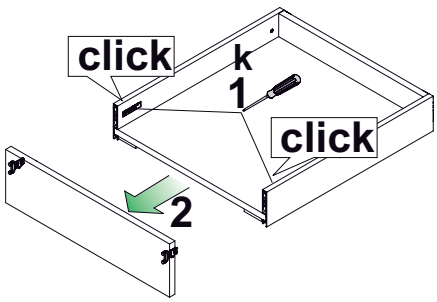

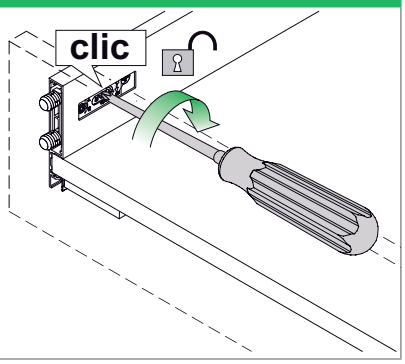

ПРЕПРАТКИ КЪМ СТРАНИЦИ

Съдържание	4	Плъзгачи Dynapro (плавно,пуш)	28	Разделители за чекмедже	48
Ценови лист	12	Вътрешно чекмедже	34		
Страници Vionaro	18	Тех. информация	40		

Реглаж H89/121

Регулиране на височината (макс. +2,5 / -1,5 мм) чрез Vionaro	
Преди да регулрате челото го отключете	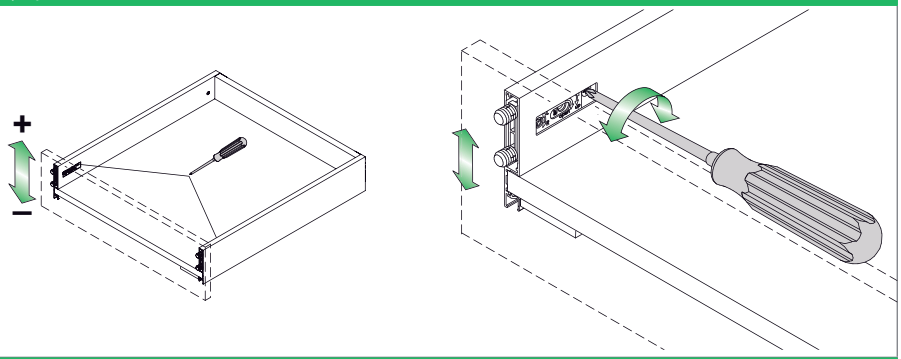
Странично регулиране (макс. ±1,5 мм) чрез Vionaro	
Регулирайте от двете страници Преди да регулрате челото го отключете	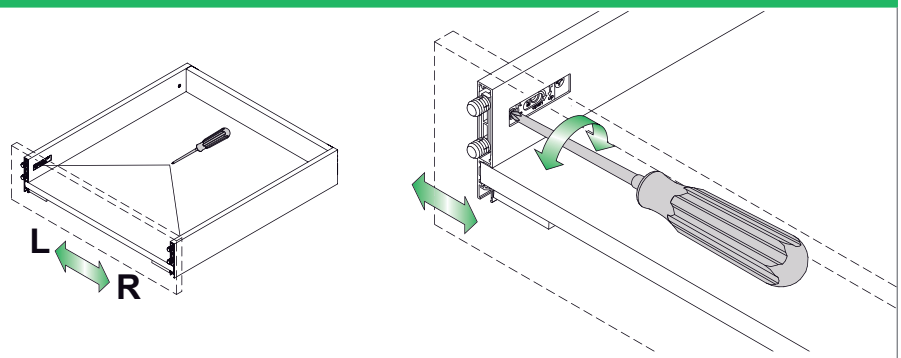
Регулиране на наклона (макс. +2,5 / -1,5 мм) чрез Vionaro	
	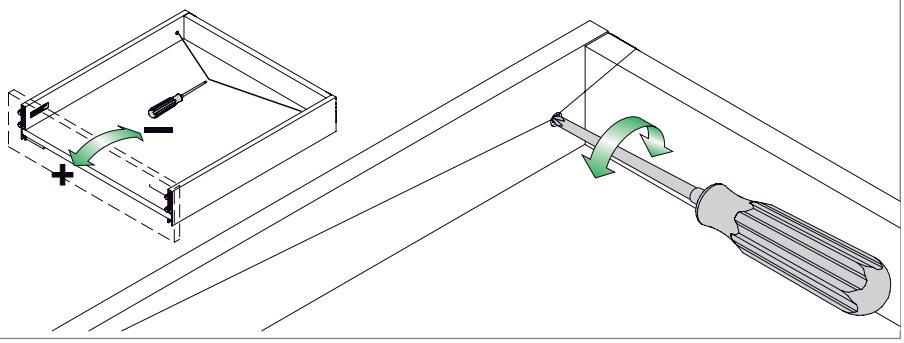

ПРЕПРАТКИ КЪМ СТРАНИЦИ

Съдържание	4	Плъзгачи Dynapro (плавно,пуш)	28	Разделители за чекмедже	48
Ценови лист	12	Вътрешно чекмедже	34		
Страници Vionaro	18	Тех. информация	40		

Техническа информация Vionaro H185/249

Инструкции за монтаж/демонтаж

Поставяне на чекмеджето

Поставете чекмеджето върху извадените плъзгачи.
Плъзнете чекмеджето докрай.
Чекмеджето ще се заключи автоматично!

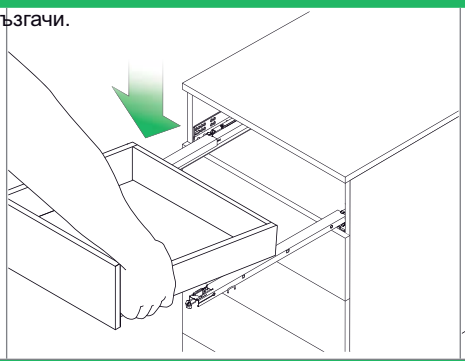

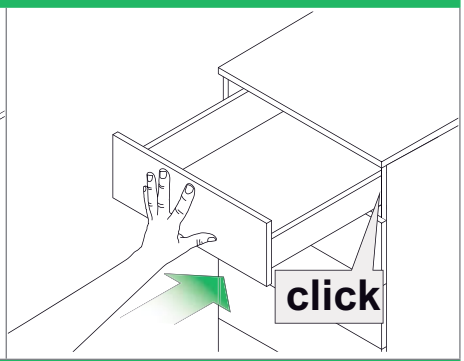

Сваляне на чекмеджето

Издърпайте чекмеджето, стиснете лостовете на предните щипки от двете страни и издърпайте чекмеджето напред, към вас

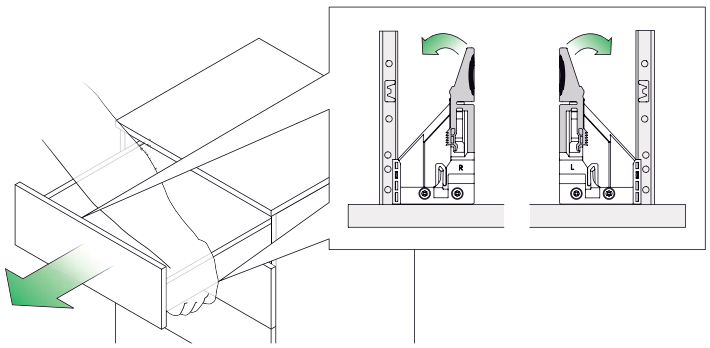

Монтаж на чело

Вкарайте предния държач в страниците на чекмеджето. Челото се захваща автоматично и се фиксира.

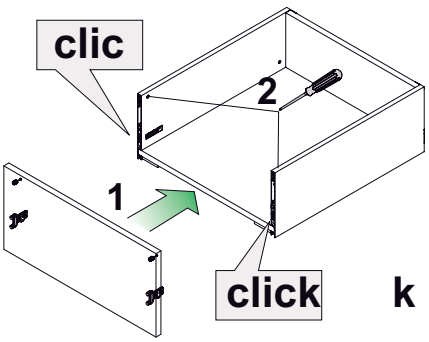

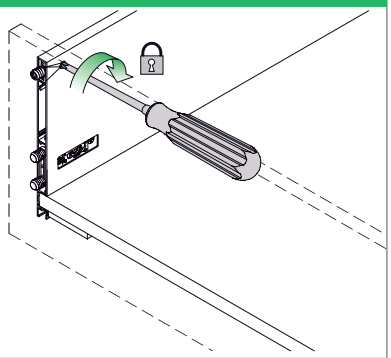

Сваляне на чело

Освободете с помощта на отвертка Pozidriv № 2.

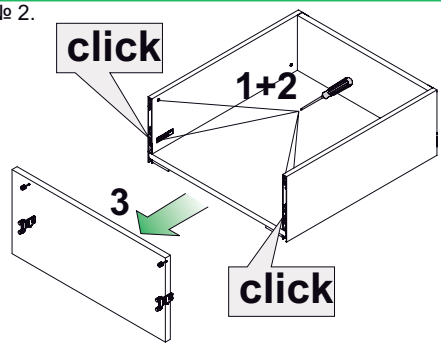

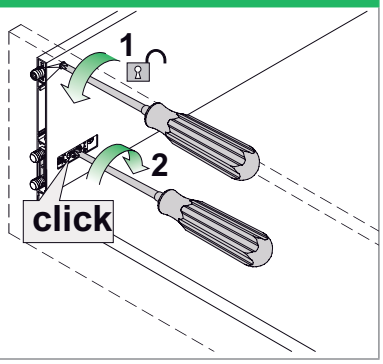

ПРЕПРАТКИ КЪМ СТРАНИЦИ

Съдържание	4	Плъзгачи Dynapro (плавно,пуш)	28	Разделители за чекмедже	48
Ценови лист	12	Вътрешно чекмедже	34		
Страници Vionaro	18	Тех. информация	40		

Реглаж H185/249

Регулиране на височината (макс. +2,5 / -1,5 мм) чрез Vionaro

Преди да регулрате челото го отключете

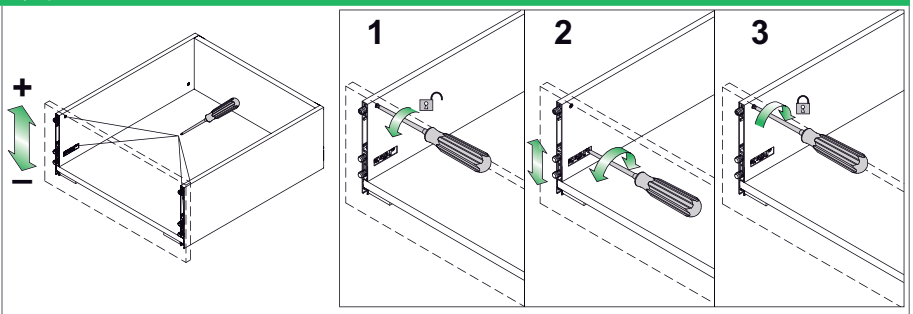

Странично регулиране (макс. ±1,5 мм) чрез Vionaro

Регулирайте от двете страници

Преди да регулрате челото го отключете

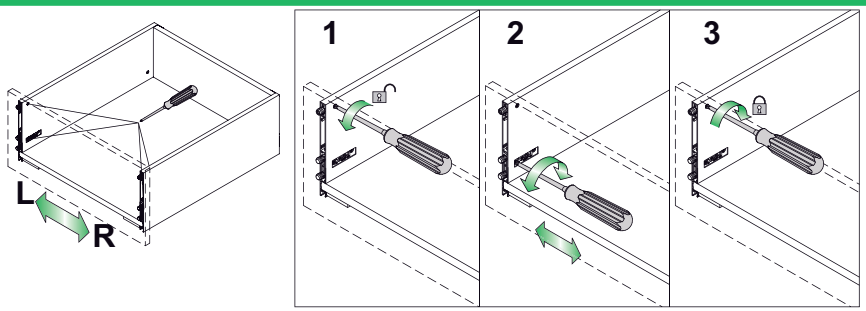

Регулиране на наклона (макс. +2,5 / -1,5 мм) чрез Vionaro

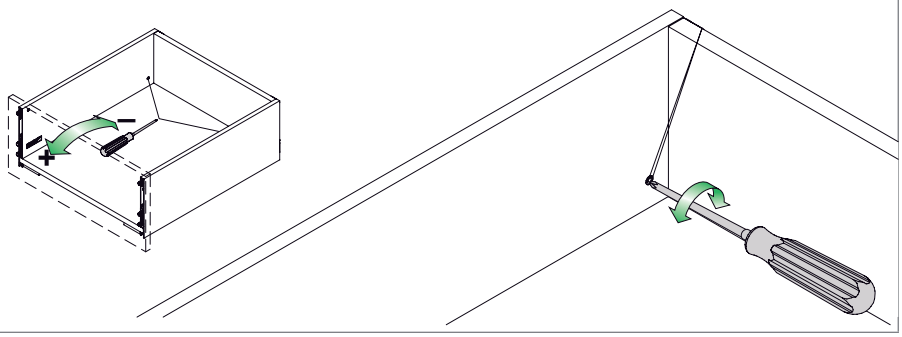

ПРЕПРАТКИ КЪМ СТРАНИЦИ

Съдържание	4	Плъзгачи Dynapro (плавно,пуш)	28	Разделители за чекмедже	48
Ценови лист	12	Вътрешно чекмедже	34		
Страници Vionaro	18	Тех. информация	40		

Техническа информация Tipmatic Soft-Close (Пуш с плавно)

Tipmatic Soft-close

Регулиране на предната фуга (+3 мм/-1 мм)

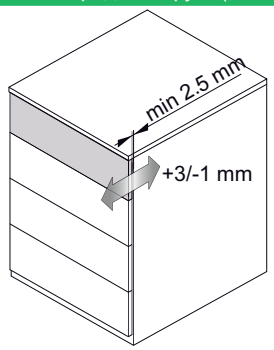

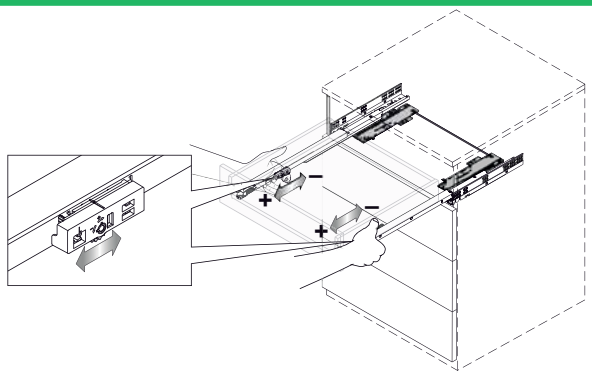

Сила на отваряне

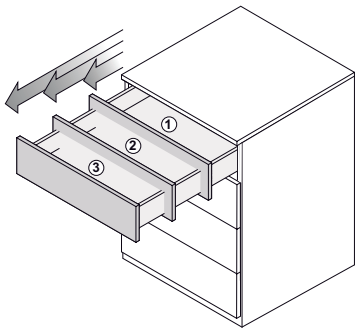

1

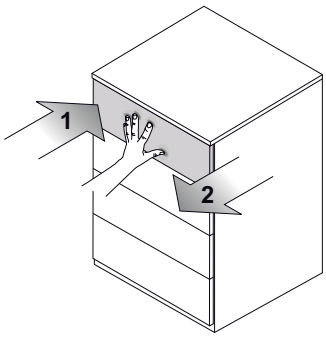

2

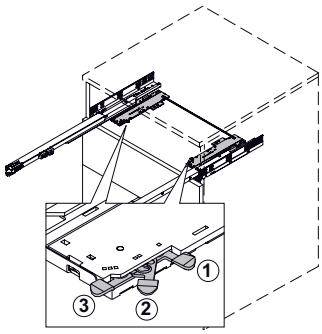

Зона на активиране

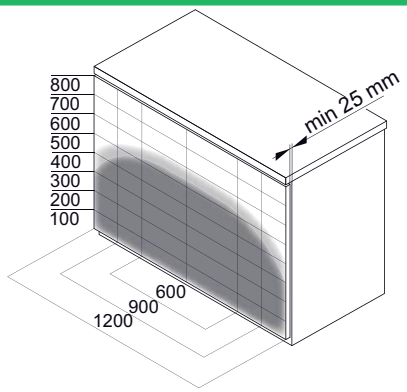

ПРЕПРАТКИ КЪМ СТРАНИЦИ

Съдържание	4	Плъзгачи Dynapro (плавно,пуш)	28	Разделители за чекмедже	48
Ценови лист	12	Вътрешно чекмедже	34		
Страници Vionaro	18	Тех. информация	40		

Tipmatic Soft-close
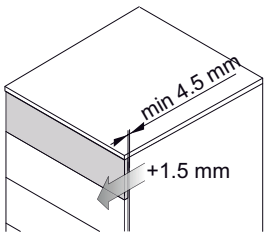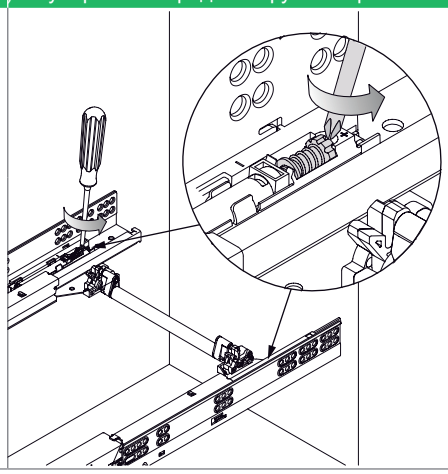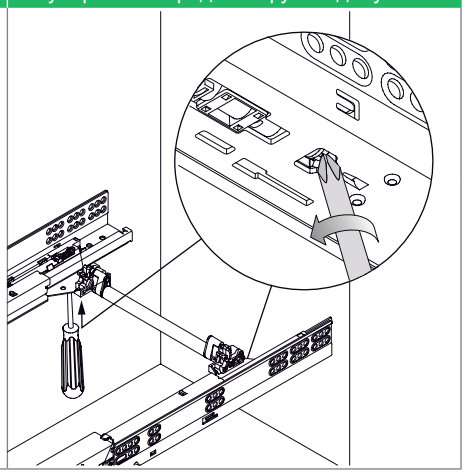
Регулиране на предната фуга (макс. +1,5 мм)	Регулиране на предната фуга отгоре	Регулиране на предната фуга отдолу
Сигурното отваряне и затваряне на чекмеджето зависи от регулирането на предната фуга (мин. 4,5 мм = фабрична настройка). Ако височината на чекмеджето е по-голяма от 300 mm, предната фуга трябва да се увеличи до максималните 6 mm.